# Ersatzteilliste

# Parts list

**Systemträger**

**System tracs**

# Gigant 1000 Smaragd

Art.-Nr. 175 1703

03.04

**LEMKEN GmbH & Co. KG**

Weseler Straße 5,D-46519 Alpen / Postfach 11 60, D-46515 Alpen

Telefon (0 28 02) 81-0,  Telefax (0 28 02) 81-220

eMail: lemken@lemken.com, Internet: http://www.lemken.com

**INHALTSVERZEICHNIS / CONTENTS**

# Gigant 1000 Smaragd

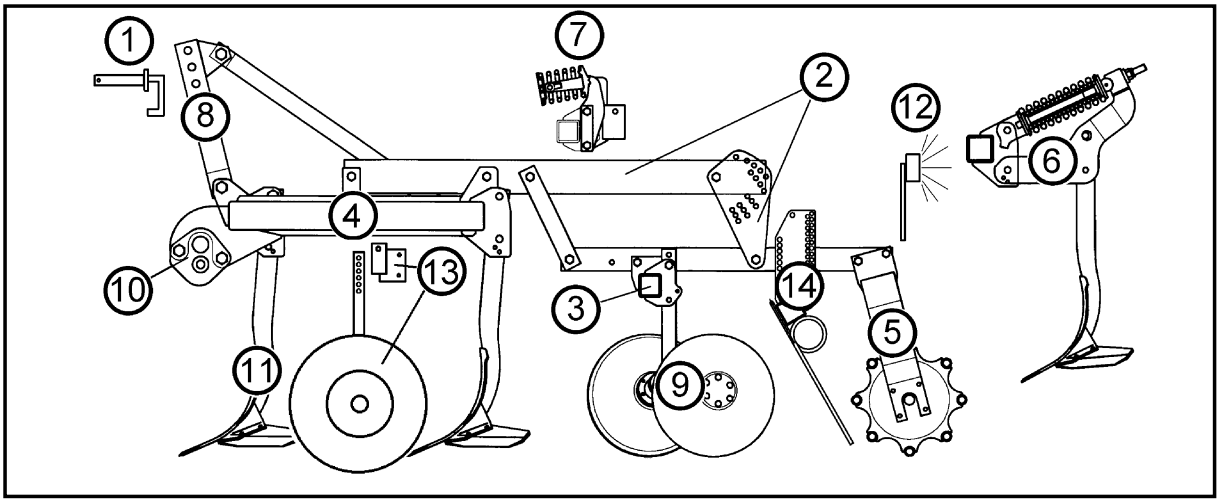



| Pos | Art.-Nr. | Artikeltext / Description | | Abmessung | Seite |
|---|---|---|---|---|---|
| 1 | 313 7913 | Oberlenkerbolzen mit Kette | Top link pin with chain | KAT2GL D25,4/31,7x173 | 4 |
| 2 | 617 8106 | Träger mit Zugfeder | Carrier with tension spring | 120x20x2040 SM.9 Ü | 5 |
| 3 | 617 8160 | Tragrohr für Hohlscheiben | Frame for hollow discs | 2x SM9/500 | 6 |
| 3 | 617 8166 | Tragrohr für Hohlscheiben | Frame for hollow discs | SM9/500 L | 7 |
| 4 | 617 8132 | Waagebalken | Balance bar | S9/500 S | 8 |
| 4 | 617 8136 | Tiefenführung | Depth guiding | Gigant Smaragd | 9 |
| 4 | 617 8190 | Konsole Tiefenführung | Bracket depth guiding | Gigant Smaragd RE-P | 10 |
| 4 | 617 8191 | Konsole Tiefenführung | Bracket depth guiding | Gigant Smaragd LI-P | 11 |
| 4 | 617 8224 | Grundrahmen | Basic frame | Smaragd 9/500-S RE | 12 |
| 4 | 617 8225 | Grundrahmen | Basic frame | Smaragd 9/500-S LI | 13 |
| 5 | 622 6601 | Rohrstabwalze | Tube bar roller | D400-250 SM9 | 14 |
| 5 | 622 6606 | Rohrstabwalze | Tube bar roller | D540-250 RE SM9 | 15 |
| 5 | 622 6607 | Rohrstabwalze | Tube bar roller | D540-250 LI SM9 | 16 |
| 5 | 622 6694 | Doppelwalze Rohr-Flachstab | Double roller | D400-250 Gigant 1000 RE | 17 |
| 5 | 622 6695 | Doppelwalze Rohr-Flachstab | Double roller | D400-250 Gigant 1000 LI | 18 |
| 6 | 527 5720 | Umrüstsatz Überlastsicherung | Converison set | D30G20 SMARAGD 9 | 19 |
| 6 | 627 5687 | Überlastsicherung | Trip device | 100x22-A SM90+9 | 20 |
| 6 | 627 5726 | Überlastsicherung | Trip device | D30G-20 206-Drehpunkt SM.9 | 21 .. 22 |
| 7 | 627 5695 | Überlastsicherung | Trip device | 50x18 SM9 | 23 |
| 7 | 627 5720 | Überlastsicherung | Trip device | D30G-16 SMARAGD 9 | 24 |
| 8 | 640 5217 | Geräteturm | Headstock | Smaragd 9/500 Ü Gigant | 25 |
| 9 | 657 2418 | Hohlscheibenpaar | Pair of hollow discs | 2xD450 Smaragd 9 | 26 |
| 9 | 657 2420 | Hohlscheibe | Hollow disc | RE D450 Smaragd 9 | 27 |
| 9 | 657 2421 | Hohlscheibe | Hollow disc | LI D450 Smaragd 9 | 28 |
| 9 | 657 2424 | Konsole zur Randscheibe | Bracket for outer disc | RE 80x80 SM9 | 29 |
| 9 | 657 2425 | Konsole zur Randscheibe | Bracket for outer disc | LI 80x80 SM9 | 30 |
| 10 | 661 1315 | Unterlenkeranschluß | Lower link connection | D55/55 L2 Z3 Gigant-Smaragd Ü | 31 |
| 10 | 661 1317 | Unterlenkeranschluß | Lower link connection | D55/55 L2 Z3 Gigant-Smaragd | 32 |
| 11 | 665 3764 | Zinken mit Flügelscharen | Tine with wing-shares | RE 480BR S12D 70x22 D24x875 | 33 |
| 11 | 665 3765 | Zinken mit Flügelscharen | Tine with wing-shares | LI 480BR S12D 70x22 D24x875 | 34 |
| 11 | 665 3766 | Zinken mit Flügelscharen | Tine with wing-shares | MI 480BR S12D 70x22 D24x875 | 35 |

# Gigant 1000 Smaragd

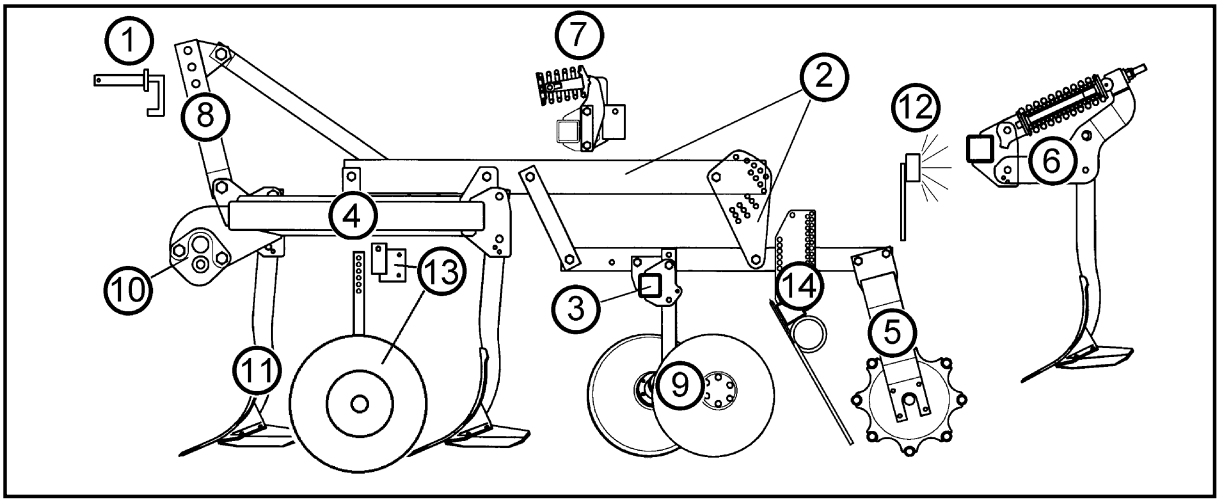



| Pos | Art.-Nr. | Artikeltext / Description | | Abmessung | Seite |
|---|---|---|---|---|---|
| 11 | 665 3778 | Zinken mit Flügelscharen | Tine with wing-shares | RE 480 S12P/FL37P-G 70x22 D24 | 36 |
| 11 | 665 3779 | Zinken mit Flügelscharen | Tine with wing-shares | LI 480 S12P/FL37P-G 70x22 D24 | 37 |
| 11 | 665 3780 | Zinken mit Flügelscharen | Tine with wing-shares | MI 480 S12P/FL37P-G 70x22 D24 | 38 |
| 11 | 665 3790 | Zinken mit Flügelscharen | Tine with wing-shares | RE 480 S12PK/FL37P-G 70x22 D24 | 39 |
| 11 | 665 3791 | Zinken mit Flügelscharen | Tine with wing-shares | LI 480 S12PK/FL37P-G 70x22 D24 | 40 |
| 11 | 665 3792 | Zinken mit Flügelscharen | Tine with wing-shares | MI 480 S12PK/FL37P-G 70x22 D24 | 41 |
| 11 | 665 3900 | Zinken mit Flügelscharen | Tine with wing-shares | RE 480BR S12D 70x22 D16x795 | 42 |
| 11 | 665 3901 | Zinken mit Flügelscharen | Tine with wing-shares | LI 480BR S12D 70x22 D16x795 | 43 |
| 11 | 665 3902 | Zinken mit Flügelscharen | Tine with wing-shares | MI 480BR S12D 70x22 D16x795 | 44 |
| 11 | 665 3908 | Zinken mit Flügelscharen | Tine with wing-shares | RE 480 S12P/FL37P-G 70x22 D16 | 45 |
| 11 | 665 3909 | Zinken mit Flügelscharen | Tine with wing-shares | LI 480 S12P/FL37P-G 70x22 D16 | 46 |
| 11 | 665 3910 | Zinken mit Flügelscharen | Tine with wing-shares | MI 480 S12P/FL37P-G 70x22 D16 | 47 |
| 11 | 665 3920 | Zinken mit Flügelscharen | Tine with wing-shares | RE 480 S12PK/FL37P-G 70x22 D16 | 48 |
| 11 | 665 3921 | Zinken mit Flügelscharen | Tine with wing-shares | LI 480 S12PK/FL37P-G 70x22 D16 | 49 |
| 11 | 665 3922 | Zinken mit Flügelscharen | Tine with wing-shares | MI 480 S12PK/FL37P-G 70x22 D16 | 50 |
| 12 | 670 1639 | Leuchtenhalter | Carrier for light | Smaragd Gigant | 51 |
| 13 | 549 8849 | Rad 5/94/140 D14 | Wheel 5/94/140 D14 | 10.0/80-12 8PR ET-25 | 52 |
| 13 | 647 2520 | Stützrad mit Halm | Depth wheel | 10.0/80-12 70x30 | 53 |
| 13 | 647 7479 | Radkonsole | Wheel bracket | 70x30 Smaragd 9 Gigant | 54 |
| 14 | 617 8114 | Träger mit Zugfeder | Carrier with tension spring | 120x20x2040 SM.9 Ü+ST | 55 |
| 14 | 622 6384 | Federstriegel 1Paar | Levelling type harrow | STR80-500 | 56 |

**Oberlenkerbolzen mit Kette / Top link pin with chain**

**KAT2GL D25,4/31,7x173** **313 7913**

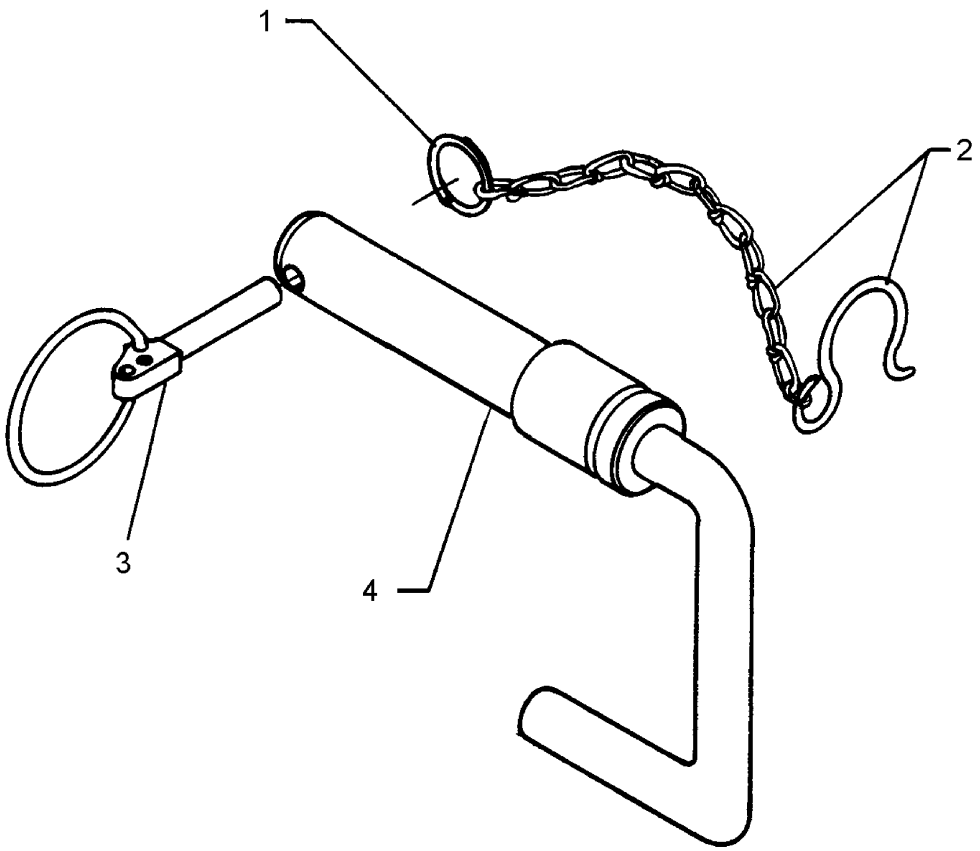


03.04

| Pos. | Art.-Nr. | Stk. | Artikeltext / Description | | Abmessung |
|---|---|---|---|---|---|
| 1 | 305 8545 | 1 | Sicherungsring | Securing ring | 3x30-35x1,25 Zn |
| 2 | 305 8560 | 1 | Federsicherung mit Kette | Securing clip with chain | D3,6/D21-460mm-Zn |
| 3 | 311 9315 | 1 | Klappstift mit Bohrung | Securing pin | 8x42 DIN11023 |
| 4 | 313 7912 | 1 | Oberlenkerbolzen | Top link pin | KAT2GL D25,4/31,7x173 Zn |

**Träger mit Zugfeder / Carrier with tension spring**

**120x20x2040 SM.9 Ü** **617 8106**

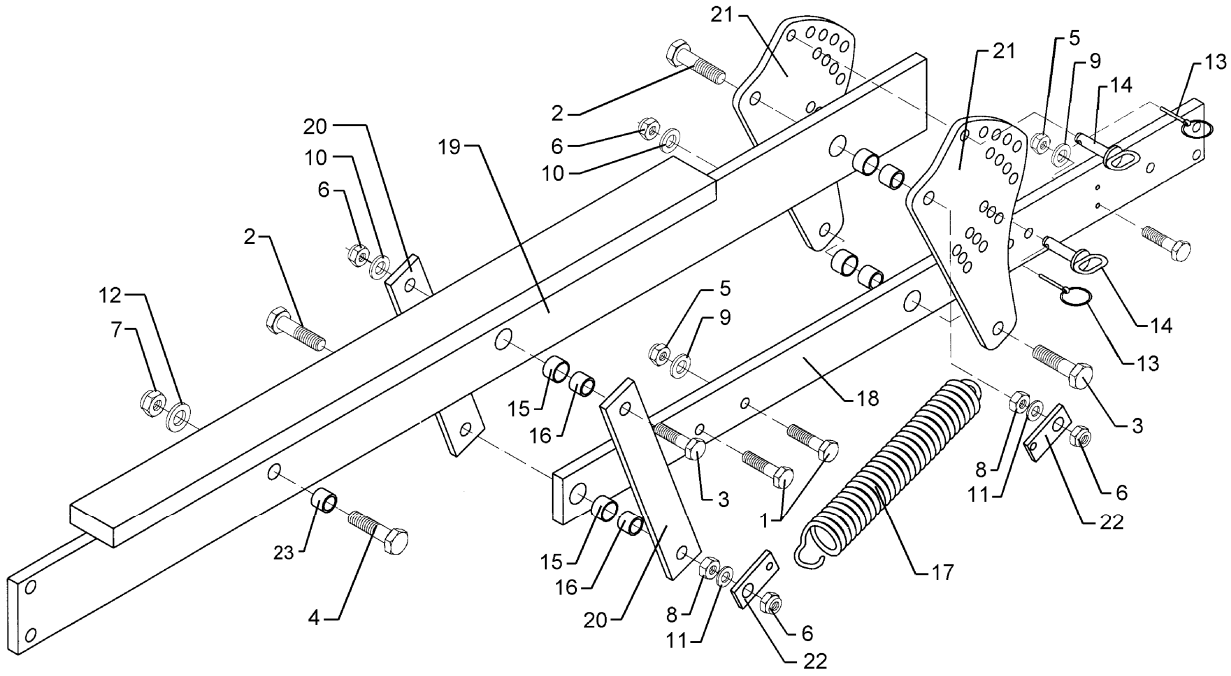


03.04

| Pos. | Art.-Nr. | Stk. | Artikeltext / Description | | Abmessung |
|---|---|---|---|---|---|
| 1 | 301 3870 | 2 | Sechskantschraube spz. | Bolt | M16x65-10.9 |
| 2 | 301 4407 | 2 | Sechskantschraube DIN931-A | Bolt | M20x100-8.8 |
| 3 | 301 4602 | 2 | Sechskantschraube spz. | Bolt | M20x75-8.8 |
| 4 | 301 5392 | 1 | Sechskantschraube spz. | Bolt | M24x85-8.8 |
| 5 | 303 0935 | 2 | Sicherungsmutter | Selflocking nut | DIN985-NM16-8 Zn |
| 6 | 303 0936 | 4 | Sicherungsmutter | Selflocking nut | DIN985-NM20-8 Zn |
| 7 | 303 0937 | 1 | Sicherungsmutter | Selflocking nut | DIN985-NM24-8 Zn |
| 8 | 303 0978 | 2 | Sechskantmutter | Nut | M20 DIN934-8 |
| 9 | 305 6155 | 2 | Scheibe | Washer | D30/17x6 St-37 |
| 10 | 305 6164 | 4 | Scheibe | Washer | D35/20,5x5 |
| 11 | 305 6245 | 2 | Scheibe | Washer | 25x38x8 DIN522 |
| 12 | 305 6274 | 1 | Scheibe | Washer | D50/25x8 |
| 13 | 311 9565 | 2 | Klappstift | Securing pin | 4,5mm |
| 14 | 313 8140 | 2 | Bolzen mit Griff | Pin with grip | GB D16x50,8/70 Zn |
| 15 | 317 3352 | 4 | Einspannbuchse mit Preßsitz | Expansion bush | EG28/32x20 |
| 16 | 317 6657 | 4 | Buchse | Bush | D20/28x22 |
| 17 | 329 8667 | 1 | Zugfeder | Spring | 8x55x500 |
| 18 | 417 8096 | 1 | Träger | Carrier | 100x20x1162 2xD32 6xD16 |
| 19 | 417 8106 | 1 | Träger | Carrier | 120x20x2040-SM9/500 Ü |
| 20 | 417 8110 | 2 | Lenker | Link | 60x12x382 |
| 21 | 417 8111 | 2 | Verstellplatte | Adjuster plate | 12x406,5x209 |
| 22 | 459 4883 | 2 | Lasche | Lashing | 40x8x78 1xD21/11 |
| 23 | 317 3407 | 1 | Einspannbuchse | Expansion bush | EG24/32x20-DIN1498 |

**Tragrohr für Hohlscheiben / Frame for hollow discs**

**2x SM9/500** **617 8160**

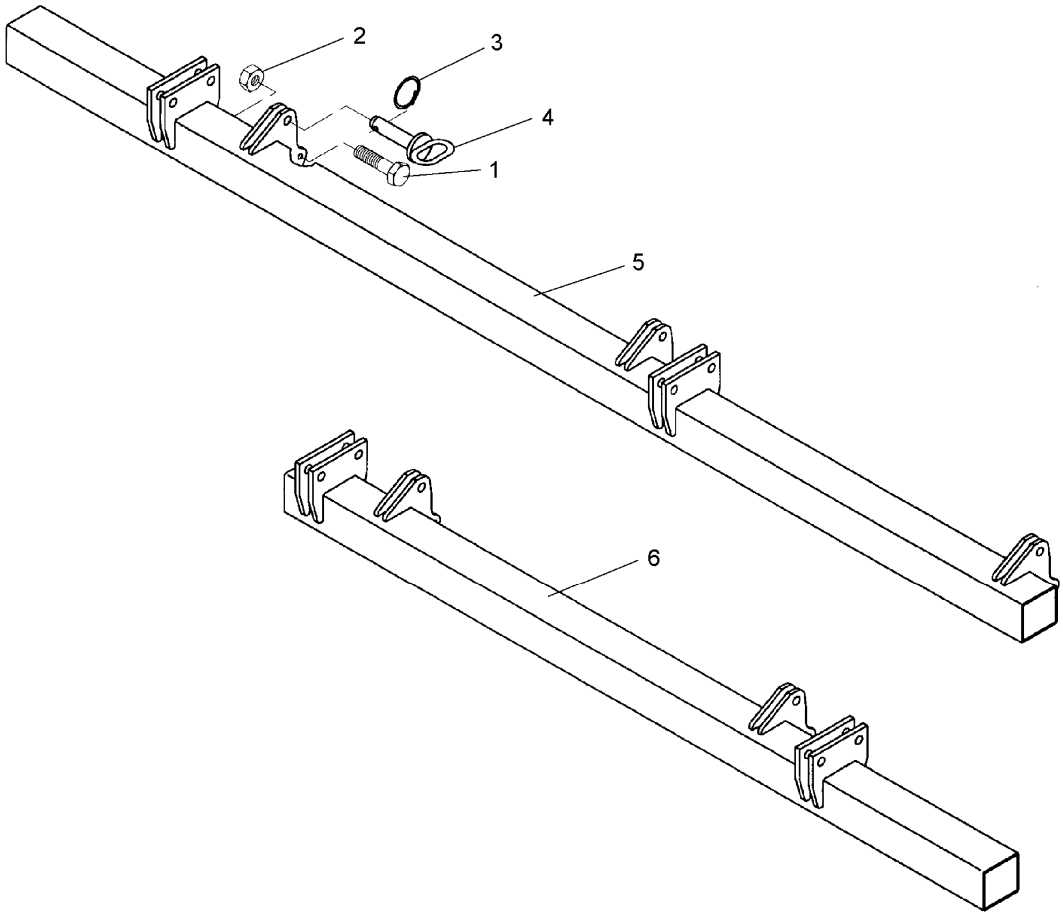


03.04

| Pos. | Art.-Nr. | Stk. | Artikeltext / Description | | Abmessung |
|---|---|---|---|---|---|
| 1 | 301 3240 | 5 | Sechskantschraube spz. | Bolt | M10x45-8.8 |
| 2 | 303 0933 | 5 | Sicherungsmutter | Selflocking nut | DIN985-NM10-8 Zn |
| 3 | 305 8551 | 5 | Federsicherung | Securing clip | 41x3 |
| 4 | 313 1530 | 5 | Bolzen mit Griff | Pin with grip | GB D15x41,8/60 |
| 5 | 417 8160 | 1 | Tragrohr für Hohlscheiben | Frame for hollow discs | 80x80x2430 RE Smaragd 9/500 |
| 6 | 417 8161 | 1 | Tragrohr für Hohlscheiben | Frame for hollow discs | 80x80x1673 LI Smaragd 9/500 |

**SM9/500 L** **617 8166**

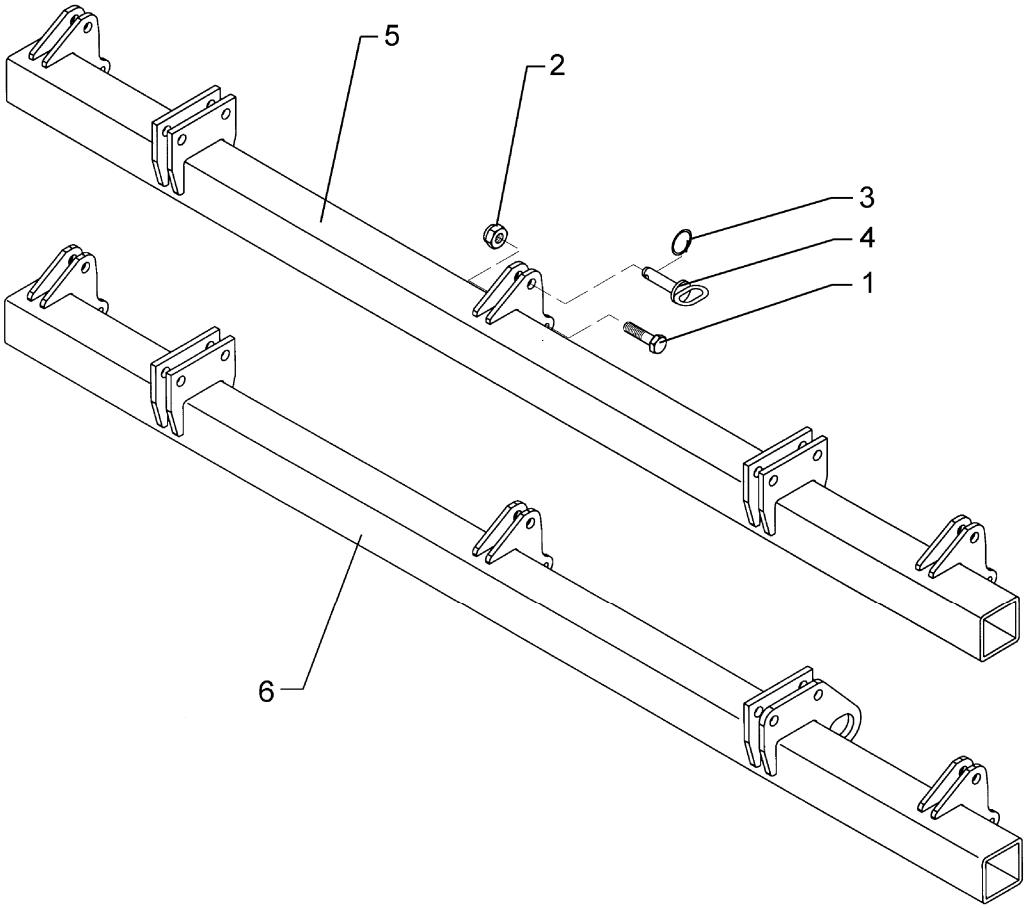


03.04

| Pos. | Art.-Nr. | Stk. | Artikeltext / Description | | Abmessung |
|---|---|---|---|---|---|
| 1 | 301 3240 | 6 | Sechskantschraube spz. | Bolt | M10x45-8.8 |
| 2 | 303 0933 | 6 | Sicherungsmutter | Selflocking nut | DIN985-NM10-8 Zn |
| 3 | 305 8551 | 6 | Federsicherung | Securing clip | 41x3 |
| 4 | 313 1530 | 6 | Bolzen mit Griff | Pin with grip | GB D15x41,8/60 |
| 5 | 417 8166 | 1 | Tragrohr für Hohlscheiben | Frame for hollow discs | 80x80x1976 RE Smaragd 9/500 LI |
| 6 | 417 8167 | 1 | Tragrohr für Hohlscheiben | Frame for hollow discs | 80x80x1976 LI Smaragd 9/500 LI |

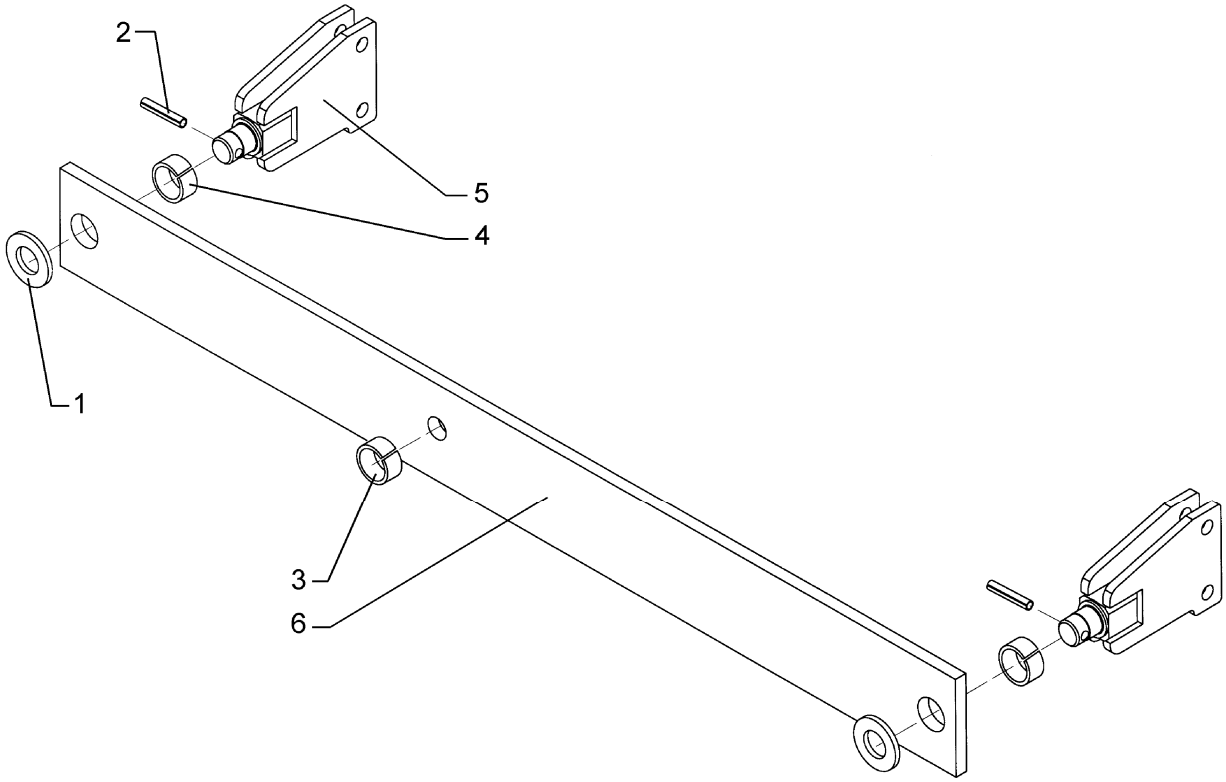


03.04

| Pos. | Art.-Nr. | Stk. | Artikeltext / Description | | Abmessung |
|---|---|---|---|---|---|
| 1 | 305 2050 | 4 | Paßscheibe | Shim | 30x42x1,0 DIN988 |
| 2 | 309 6174 | 2 | Spannhülse | Expansion bush | 10x70-DIN1481 |
| 3 | 317 3338 | 1 | Einspannbuchse mit Preßsitz | Expansion bush | EG20/26x16 |
| 4 | 317 3351 | 2 | Einspannbuchse | Expansion bush | EG30/38x16-DIN1498 |
| 5 | 417 8125 | 2 | Zapfen mit Platte | Plate with pivot | D30-160-2xD16 Smaragd 9 |
| 6 | 417 8132 | 1 | Waagebalken | Balance bar | 120x15x1270 |

**Gigant Smaragd** **617 8136**

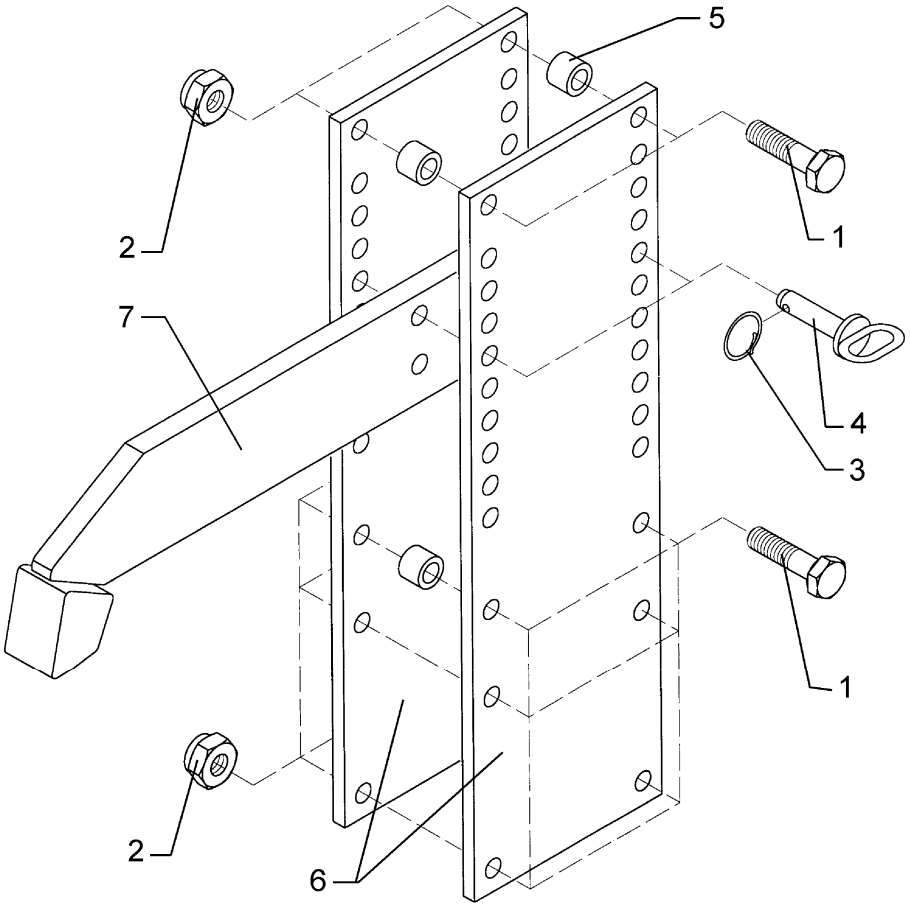


03.04

| Pos. | Art.-Nr. | Stk. | Artikeltext / Description | | Abmessung |
|---|---|---|---|---|---|
| 1 | 301 3837 | 8 | Sechskantschraube DIN931-A | Bolt | M16x60-8.8 Zn |
| 2 | 303 0935 | 8 | Sicherungsmutter | Selflocking nut | DIN985-NM16-8 Zn |
| 3 | 305 8551 | 2 | Federsicherung | Securing clip | 41x3 |
| 4 | 313 8140 | 2 | Bolzen mit Griff | Pin with grip | GB D16x50,8/70 Zn |
| 5 | 317 6798 | 4 | Röhrchen | Tube | 26,9x5x21 |
| 6 | 417 8136 | 2 | Verstellplatte | Adjuster plate | 200x12x650 |
| 7 | 417 8137 | 1 | Verstellarm | Adjuster arm | 100x20x575 |

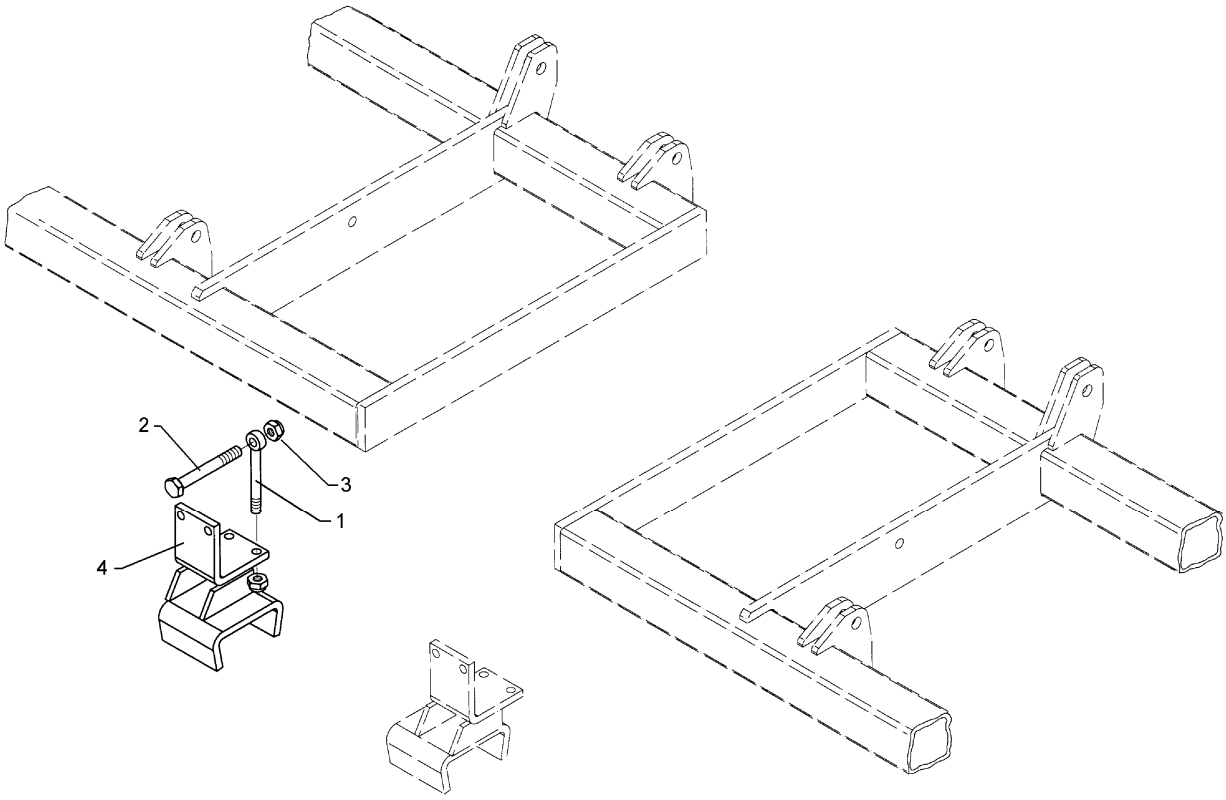


03.04

| Pos. | Art.-Nr. | Stk. | Artikeltext / Description | | Abmessung |
|---|---|---|---|---|---|
| 1 | 301 0860 | 2 | Augenschraube DIN444 | Eye bolt | BM16x150-8.8 D2=16,1 Zn |
| 2 | 301 4085 | 2 | Sechskantschraube DIN931-A | Bolt | M16x150-8.8 Zn |
| 3 | 303 0935 | 2 | Sicherungsmutter | Selflocking nut | DIN985-NM16-8 Zn |
| 4 | 417 8190 | 1 | Konsole Tiefenführung | Bracket depth guiding | 140x15x294 100x100 RE SM |

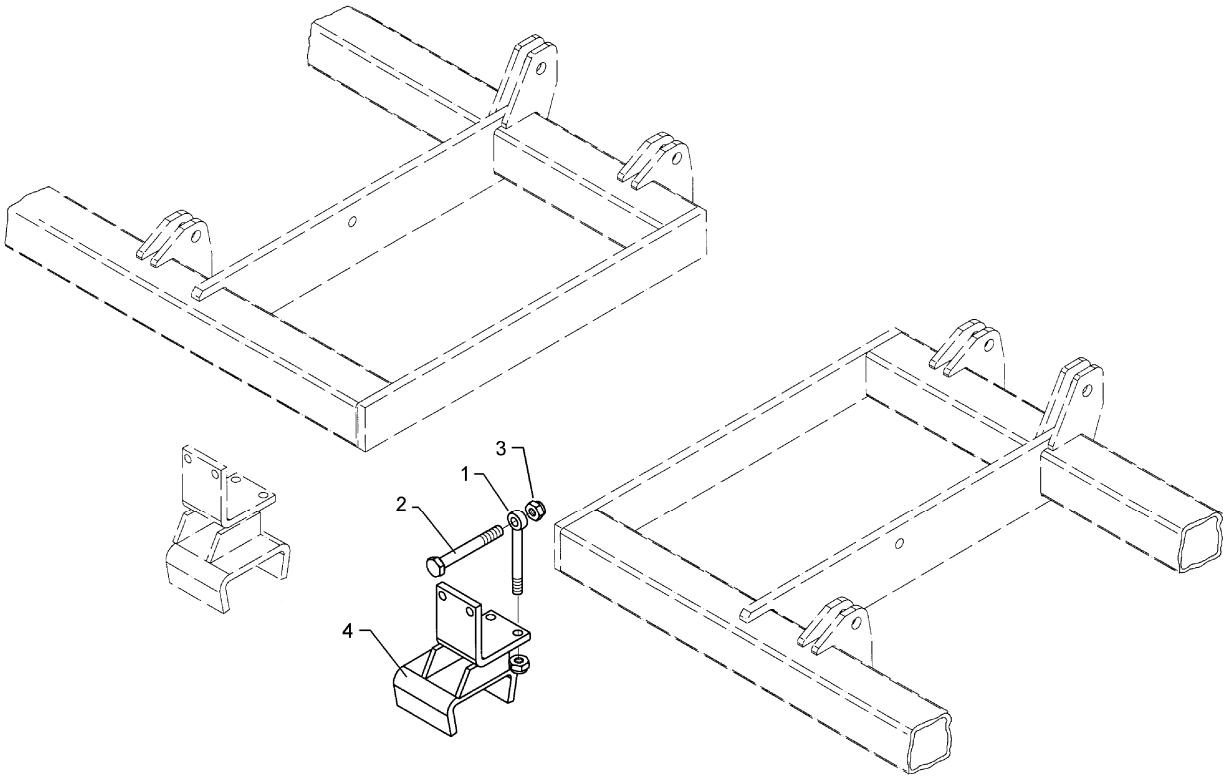


03.04

| Pos. | Art.-Nr. | Stk. | Artikeltext / Description | | Abmessung |
|---|---|---|---|---|---|
| 1 | 301 0860 | 2 | Augenschraube DIN444 | Eye bolt | BM16x150-8.8 D2=16,1 Zn |
| 2 | 301 4085 | 2 | Sechskantschraube DIN931-A | Bolt | M16x150-8.8 Zn |
| 3 | 303 0935 | 2 | Sicherungsmutter | Selflocking nut | DIN985-NM16-8 Zn |
| 4 | 417 8191 | 1 | Konsole Tiefenführung | Bracket depth guiding | 140x15x294 100x100 LI SM |

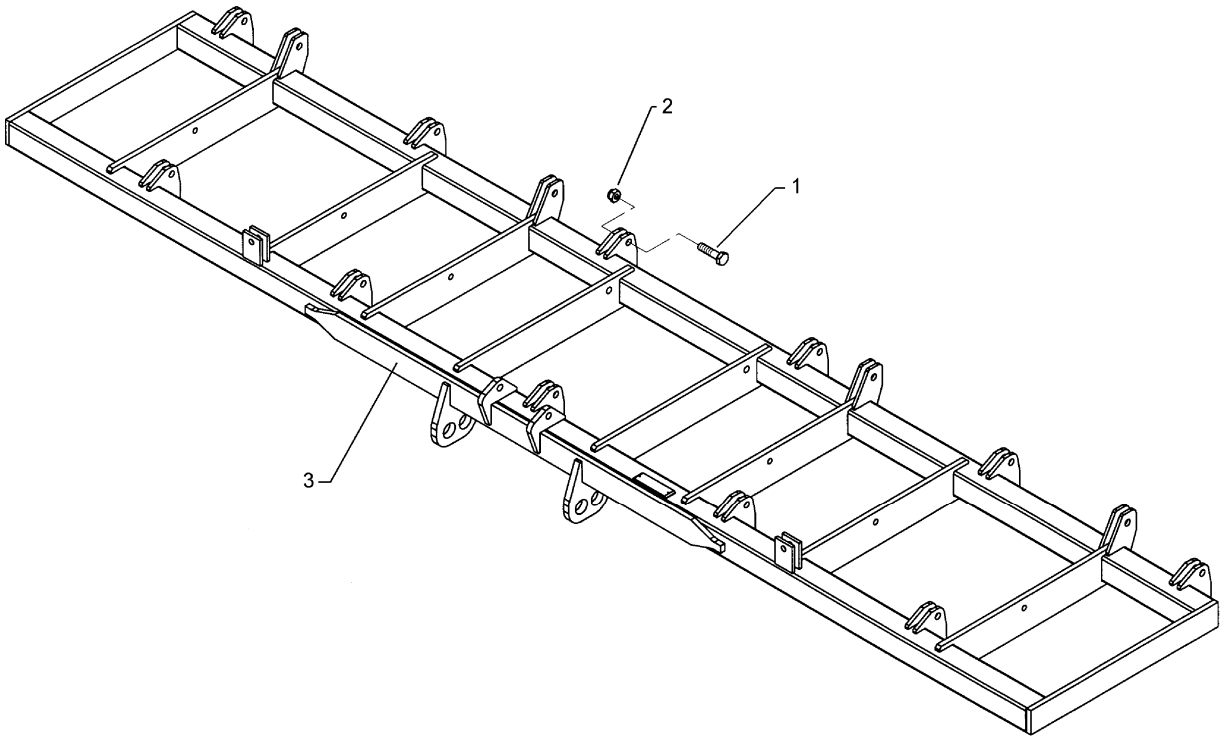


03.04

| Pos. | Art.-Nr. | Stk. | Artikeltext / Description | | Abmessung |
|---|---|---|---|---|---|
| 1 | 301 5392 | 11 | Sechskantschraube spz. | Bolt | M24x85-8.8 |
| 2 | 303 0937 | 11 | Sicherungsmutter | Selflocking nut | DIN985-NM24-8 Zn |
| 3 | 417 8224 | 1 | Grundrahmen | Basic frame | Smaragd-Gigant 9/500-S RE |

**Smaragd 9/500-S LI** **617 8225**

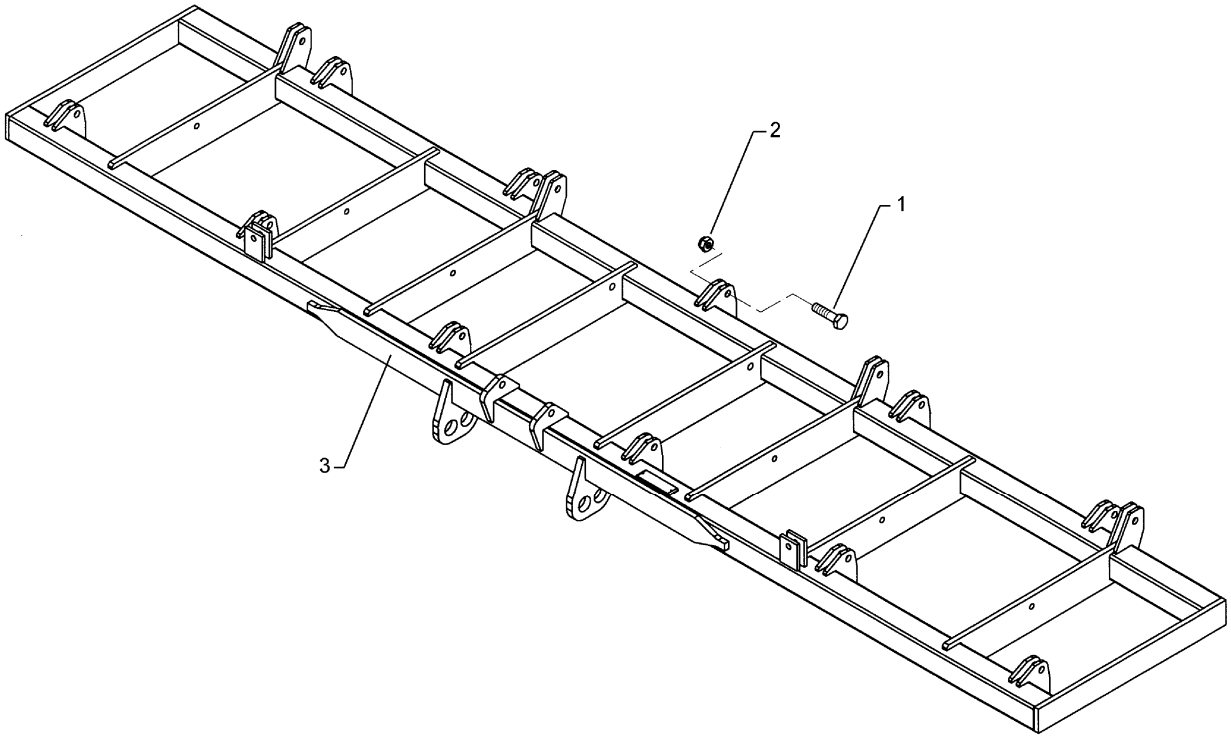


03.04

| Pos. | Art.-Nr. | Stk. | Artikeltext / Description | | Abmessung |
|---|---|---|---|---|---|
| 1 | 301 5392 | 11 | Sechskantschraube spz. | Bolt | M24x85-8.8 |
| 2 | 303 0937 | 11 | Sicherungsmutter | Selflocking nut | DIN985-NM24-8 Zn |
| 3 | 417 8225 | 1 | Grundrahmen | Basic frame | Smaragd-Gigant 9/500-S LI |

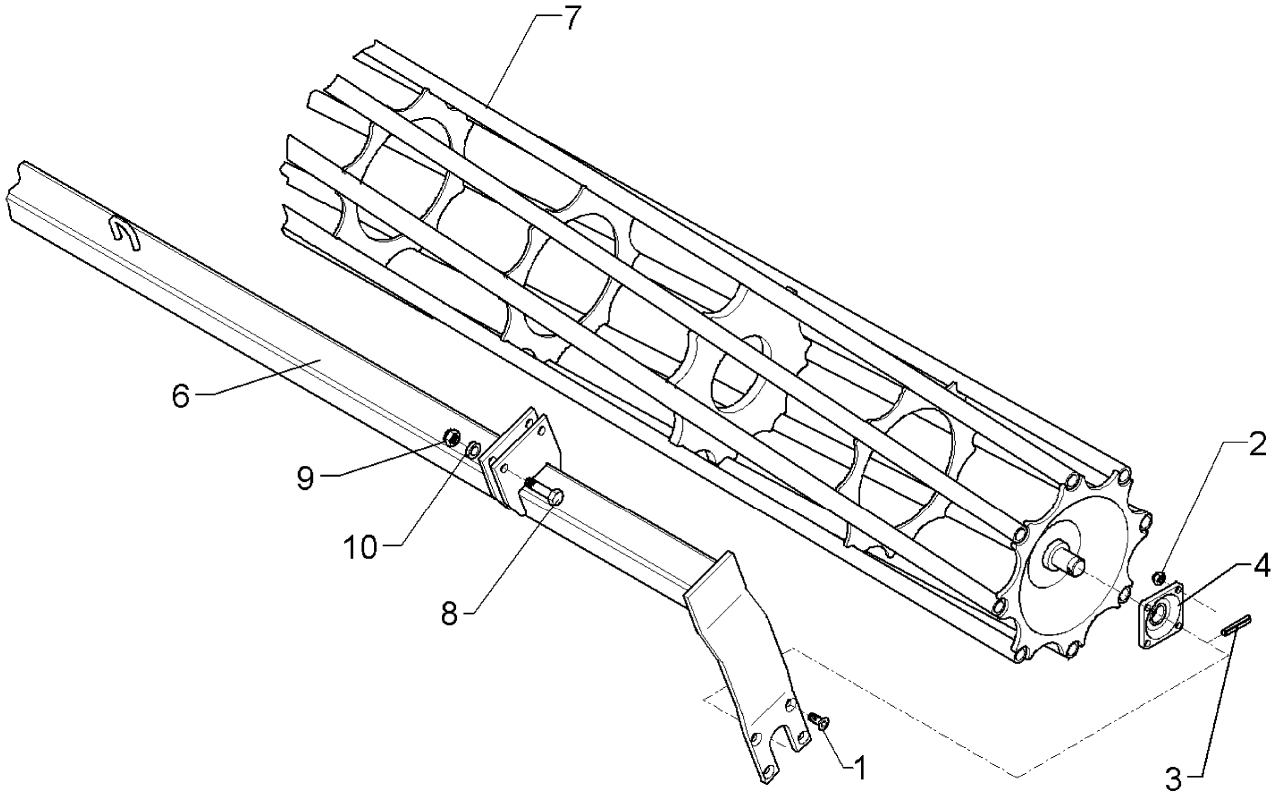


03.04

| Pos. | Art.-Nr. | Stk. | Artikeltext / Description | | Abmessung |
|---|---|---|---|---|---|
| 1 | 301 6130 | 8 | Senkschraube DIN7991-A | Countersunk bolt | M12x40-10.9 |
| 2 | 303 0934 | 8 | Sicherungsmutter | Selflocking nut | DIN985-NM12-8 Zn |
| 3 | 309 6072 | 2 | Spannhülse | Expansion bush | 8x40-DIN1481 Zn |
| 4 | 319 9365 | 2 | Flanschlager-Gehäuseeinheit | Bearing cpl. | RCJ 35 35x118x39,9 |
| 6 | 422 6601 | 1 | Tragrahmen | Frame | 80x2410 D400-250 |
| 7 | 423 0948 | 1 | Rohrstabwalze | Tube bar roller | D400x2454 RE 2.50 |
| 8 | 301 3870 | 4 | Sechskantschraube spz. | Bolt | M16x65-10.9 |
| 9 | 303 0935 | 4 | Sicherungsmutter | Selflocking nut | DIN985-NM16-8 Zn |
| 10 | 305 6155 | 4 | Scheibe | Washer | D30/17x6 St-37 |

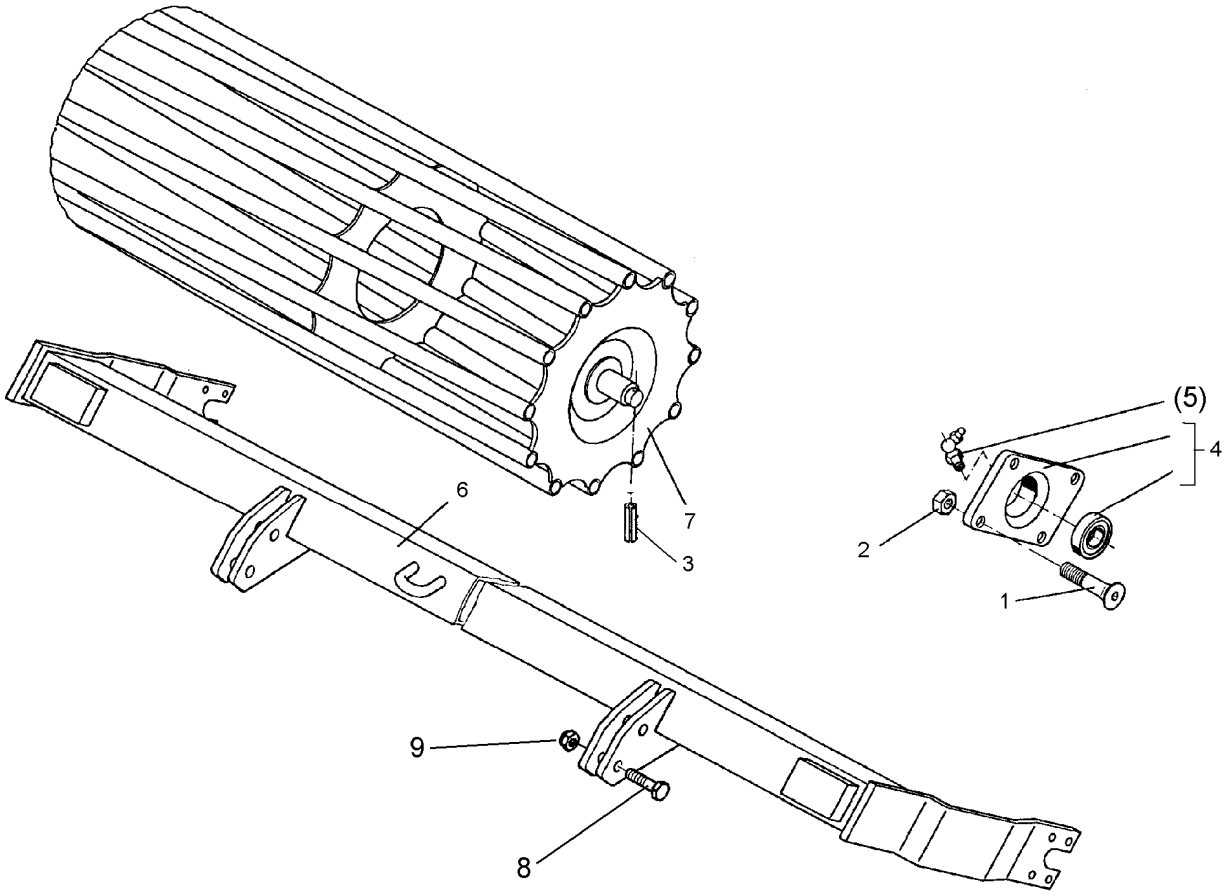


03.04

| Pos. | Art.-Nr. | Stk. | Artikeltext / Description | | Abmessung |
|---|---|---|---|---|---|
| 1 | 301 6130 | 8 | Senkschraube DIN7991-A | Countersunk bolt | M12x40-10.9 |
| 2 | 303 0934 | 8 | Sicherungsmutter | Selflocking nut | DIN985-NM12-8 Zn |
| 3 | 309 6072 | 2 | Spannhülse | Expansion bush | 8x40-DIN1481 Zn |
| 4 | 319 9365 | 2 | Flanschlager-Gehäuseeinheit | Bearing cpl. | RCJ 35 35x118x39,9 |
| 5 | 323 6360 | 2 | Schmiernippel | Grease nipple | R1/8 |
| 6 | 422 6606 | 1 | Tragrahmen | Frame | 80x2410 D540-250-RE |
| 7 | 423 0957 | 1 | Rohrstabwalze | Tube bar roller | D540x2454 RE 2.50 |
| 8 | 301 3870 | 4 | Sechskantschraube spz. | Bolt | M16x65-10.9 |
| 9 | 303 0935 | 4 | Sicherungsmutter | Selflocking nut | DIN985-NM16-8 Zn |
| 10 | 305 6155 | 4 | Scheibe | Washer | D30/17x6 St-37 |

**D540-250 LI SM9** **622 6607**

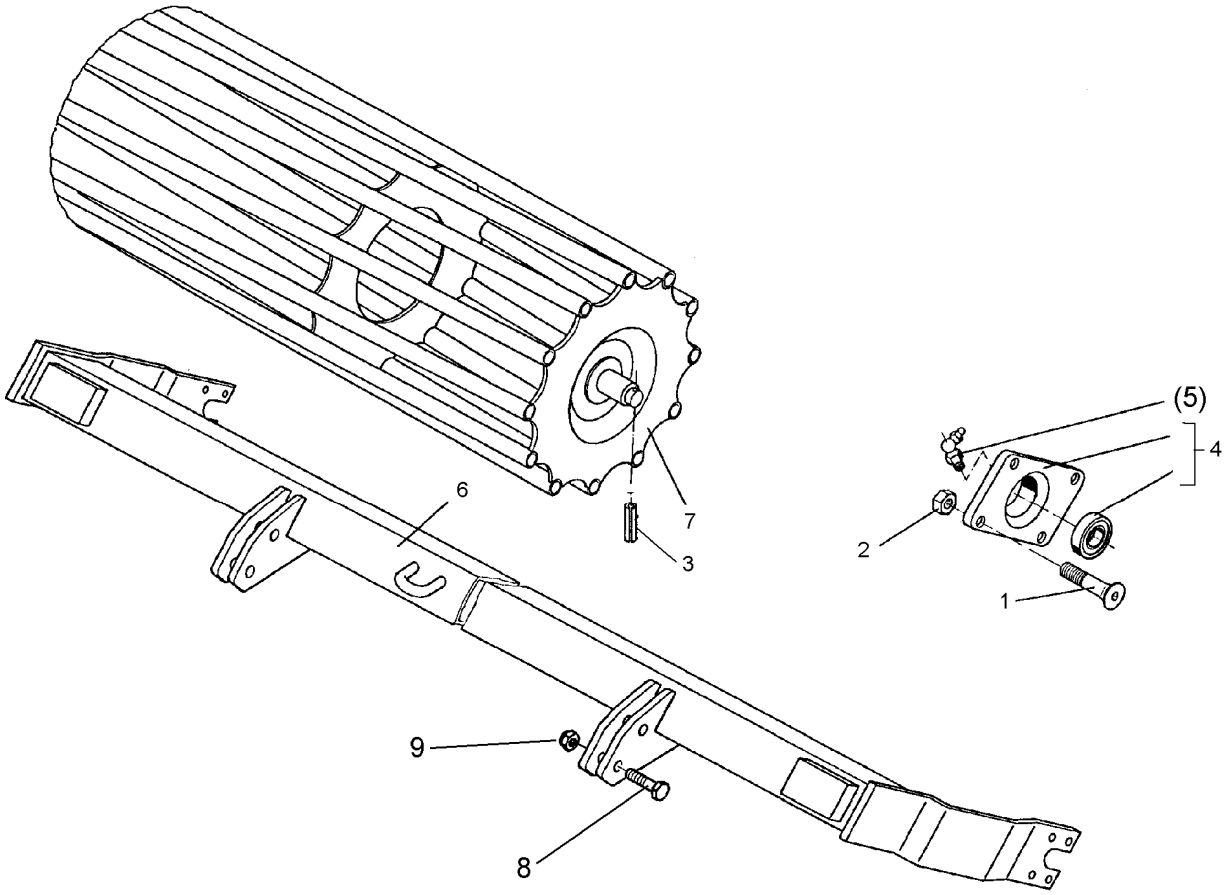


03.04

| Pos. | Art.-Nr. | Stk. | Artikeltext / Description | | Abmessung |
|---|---|---|---|---|---|
| 1 | 301 6130 | 8 | Senkschraube DIN7991-A | Countersunk bolt | M12x40-10.9 |
| 2 | 303 0934 | 8 | Sicherungsmutter | Selflocking nut | DIN985-NM12-8 Zn |
| 3 | 309 6072 | 2 | Spannhülse | Expansion bush | 8x40-DIN1481 Zn |
| 4 | 319 9365 | 2 | Flanschlager-Gehäuseeinheit | Bearing cpl. | RCJ 35 35x118x39,9 |
| 5 | 323 6360 | 2 | Schmiernippel | Grease nipple | R1/8 |
| 6 | 422 6607 | 1 | Tragrahmen | Frame | 80x2410 D540-250-LI |
| 7 | 423 0957 | 1 | Rohrstabwalze | Tube bar roller | D540x2454 RE 2.50 |
| 8 | 301 3870 | 4 | Sechskantschraube spz. | Bolt | M16x65-10.9 |
| 9 | 303 0935 | 4 | Sicherungsmutter | Selflocking nut | DIN985-NM16-8 Zn |
| 10 | 305 6155 | 4 | Scheibe | Washer | D30/17x6 St-37 |

**D400-250 Gigant 1000 RE** **622 6694**

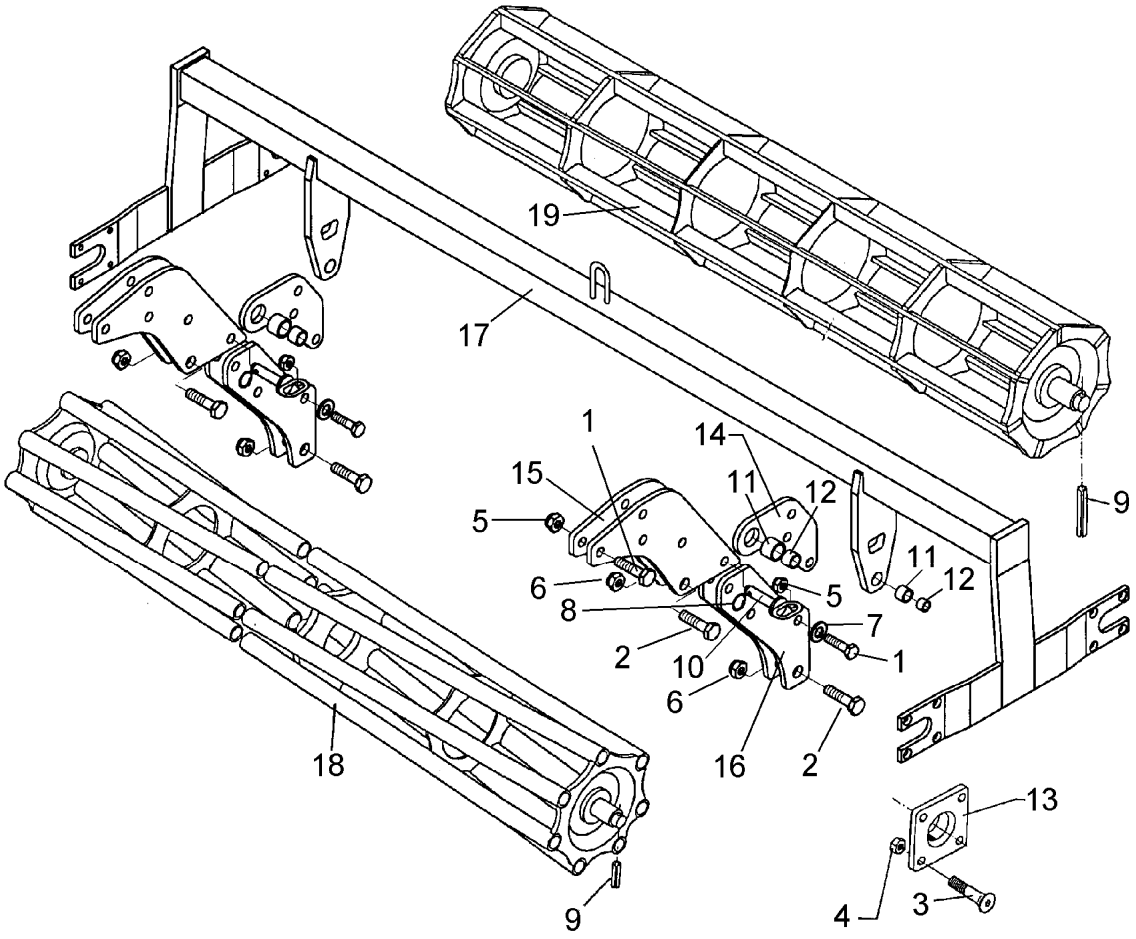


03.04

| Pos. | Art.-Nr. | Stk. | Artikeltext / Description | | Abmessung |
|---|---|---|---|---|---|
| 1 | 301 3870 | 12 | Sechskantschraube spz. | Bolt | M16x65-10.9 |
| 2 | 301 4601 | 4 | Sechskantschraube spz. | Bolt | M20x70-10.9 |
| 3 | 301 6130 | 16 | Senkschraube DIN7991-A | Countersunk bolt | M12x40-10.9 |
| 4 | 303 0934 | 16 | Sicherungsmutter | Selflocking nut | DIN985-NM12-8 Zn |
| 5 | 303 0935 | 12 | Sicherungsmutter | Selflocking nut | DIN985-NM16-8 Zn |
| 6 | 303 0936 | 4 | Sicherungsmutter | Selflocking nut | DIN985-NM20-8 Zn |
| 7 | 305 6155 | 8 | Scheibe | Washer | D30/17x6 St-37 |
| 8 | 305 8551 | 2 | Federsicherung | Securing clip | 41x3 |
| 9 | 309 6072 | 4 | Spannhülse | Expansion bush | 8x40-DIN1481 Zn |
| 10 | 313 8140 | 2 | Bolzen mit Griff | Pin with grip | GB D16x50,8/70 Zn |
| 11 | 317 3352 | 4 | Einspannbuchse mit Preßsitz | Expansion bush | EG28/32x20 |
| 12 | 317 6657 | 4 | Buchse | Bush | D20/28x22 |
| 13 | 319 9365 | 4 | Flanschlager-Gehäuseeinheit | Bearing cpl. | RCJ 35 35x118x39,9 |
| 14 | 417 8133 | 2 | Platte | Plate | 20x277x163 |
| 15 | 417 8134 | 4 | Platte | Plate | 10x340x225 |
| 16 | 417 8135 | 4 | Platte | Plate | 10x285x198 |
| 17 | 422 6686 | 1 | Tragrahmen | Frame | 80x2410 2xD400-250-K |
| 18 | 423 0948 | 1 | Rohrstabwalze | Tube bar roller | D400x2454 RE 2.50 |
| 19 | 423 1007 | 1 | Flachstabwalze | Flat bar roller | D400x2454/11 2.50 |

**D400-250 Gigant 1000 LI** **622 6695**

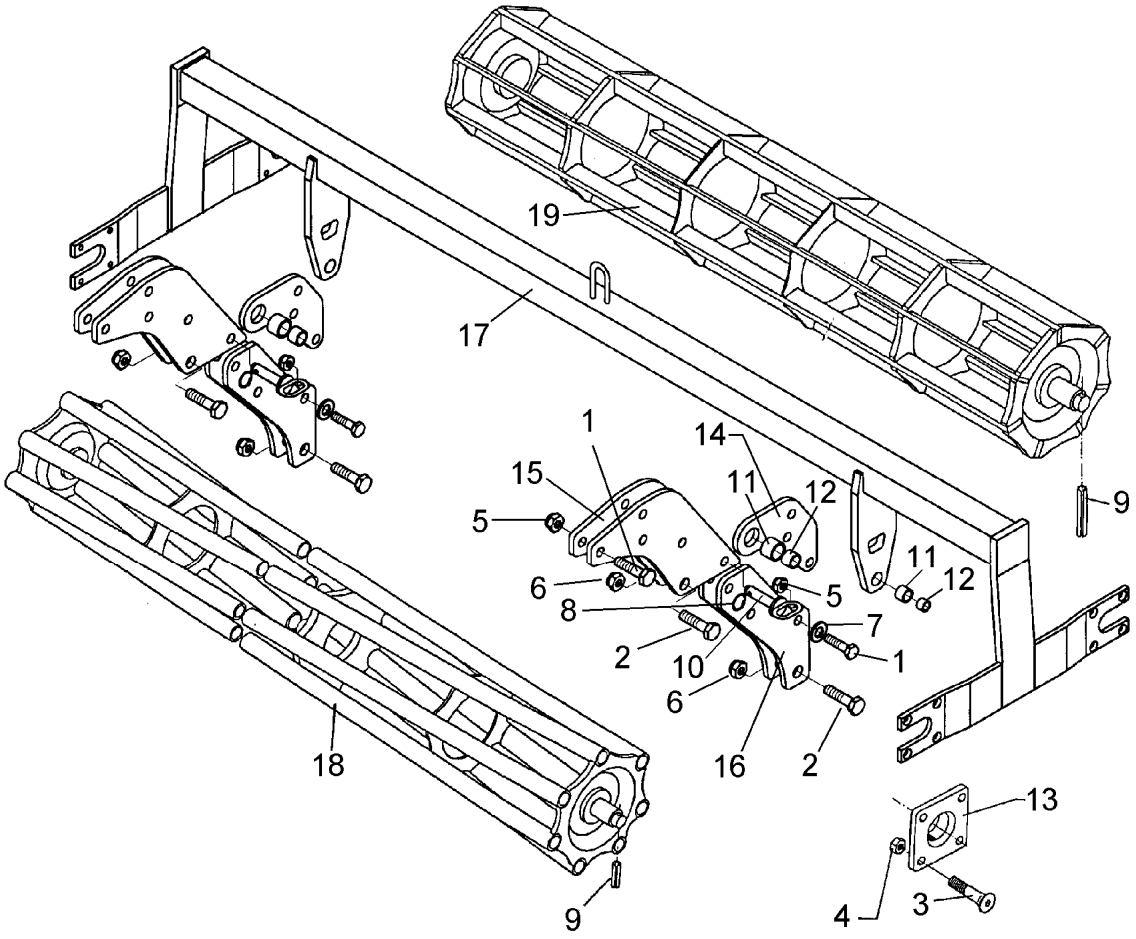


03.04

| Pos. | Art.-Nr. | Stk. | Artikeltext / Description | | Abmessung |
|---|---|---|---|---|---|
| 1 | 301 3870 | 12 | Sechskantschraube spz. | Bolt | M16x65-10.9 |
| 2 | 301 4601 | 4 | Sechskantschraube spz. | Bolt | M20x70-10.9 |
| 3 | 301 6130 | 16 | Senkschraube DIN7991-A | Countersunk bolt | M12x40-10.9 |
| 4 | 303 0934 | 16 | Sicherungsmutter | Selflocking nut | DIN985-NM12-8 Zn |
| 5 | 303 0935 | 12 | Sicherungsmutter | Selflocking nut | DIN985-NM16-8 Zn |
| 6 | 303 0936 | 4 | Sicherungsmutter | Selflocking nut | DIN985-NM20-8 Zn |
| 7 | 305 6155 | 8 | Scheibe | Washer | D30/17x6 St-37 |
| 8 | 305 8551 | 2 | Federsicherung | Securing clip | 41x3 |
| 9 | 309 6072 | 4 | Spannhülse | Expansion bush | 8x40-DIN1481 Zn |
| 10 | 313 8140 | 2 | Bolzen mit Griff | Pin with grip | GB D16x50,8/70 Zn |
| 11 | 317 3352 | 4 | Einspannbuchse mit Preßsitz | Expansion bush | EG28/32x20 |
| 12 | 317 6657 | 4 | Buchse | Bush | D20/28x22 |
| 13 | 319 9365 | 4 | Flanschlager-Gehäuseeinheit | Bearing cpl. | RCJ 35 35x118x39,9 |
| 14 | 417 8133 | 2 | Platte | Plate | 20x277x163 |
| 15 | 417 8134 | 4 | Platte | Plate | 10x340x225 |
| 16 | 417 8135 | 4 | Platte | Plate | 10x285x198 |
| 17 | 422 6686 | 1 | Tragrahmen | Frame | 80x2410 2xD400-250-K |
| 18 | 423 0948 | 1 | Rohrstabwalze | Tube bar roller | D400x2454 RE 2.50 |
| 19 | 423 1007 | 1 | Flachstabwalze | Flat bar roller | D400x2454/11 2.50 |

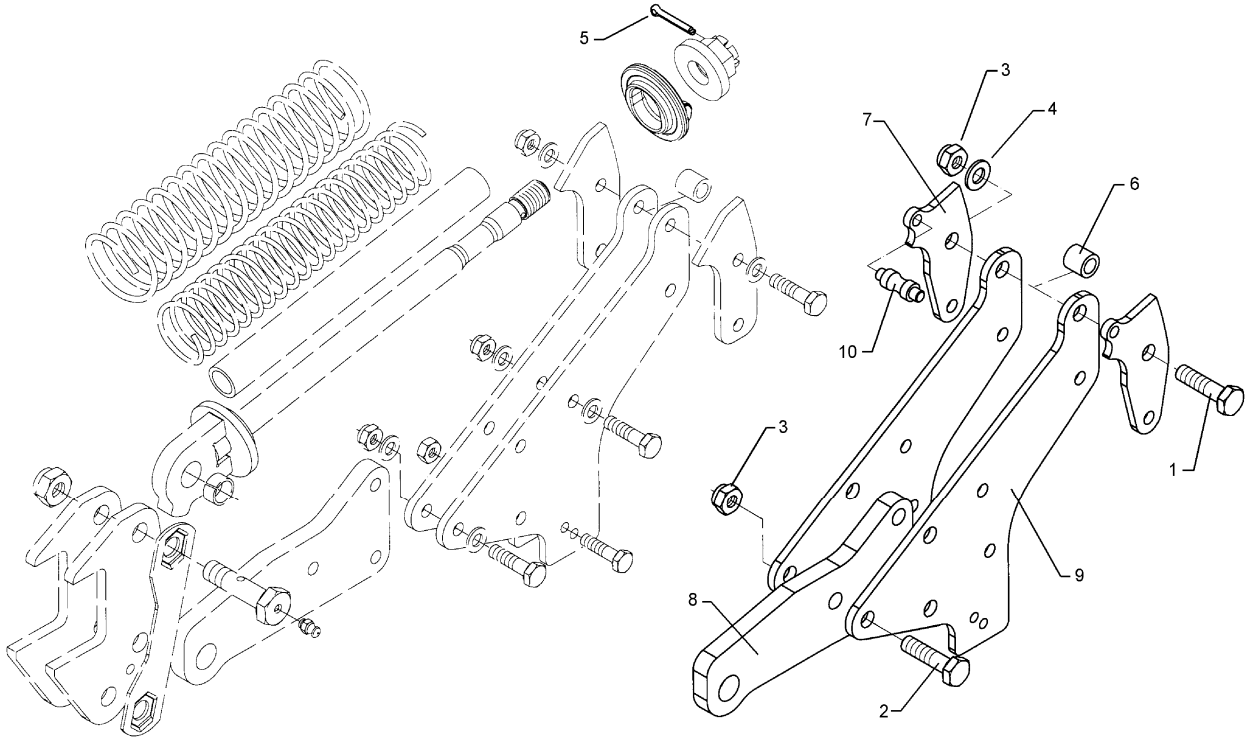


03.04

| Pos. | Art.-Nr. | Stk. | Artikeltext / Description | | Abmessung |
|---|---|---|---|---|---|
| 1 | 301 4607 | 1 | Sechskantschraube spz. | Bolt | M20x90-12.9 |
| 2 | 301 5390 | 3 | Sechskantschraube spz. | Bolt | M20x65-12.9 |
| 3 | 303 0936 | 4 | Sicherungsmutter | Selflocking nut | DIN985-NM20-8 Zn |
| 4 | 305 6186 | 1 | Scheibe | Washer | D20,5/40x2,5 |
| 5 | 311 7649 | 1 | Splint | Peg | 6,3x63 DIN94-St Zn |
| 6 | 317 6832 | 1 | Röhrchen | Tube | 30,0x4,5x22,5 +0,2 |
| 7 | 427 5724 | 2 | Gegenlager | Thrust bearing | 10x188x94 1xD20 1xD16 1xD14 |
| 8 | 427 5725 | 1 | Grindel | Beam | 157x22x327 3xD20 1xD32 |
| 9 | 427 5726 | 2 | Grindelplatte | Plate for beam | 394x10x394 4xD20 3xD16 2xD12 |
| 10 | 427 5727 | 1 | Rolle | Roller | D22/16x65 D14 |

**100x22-A SM90+9** **627 5687**

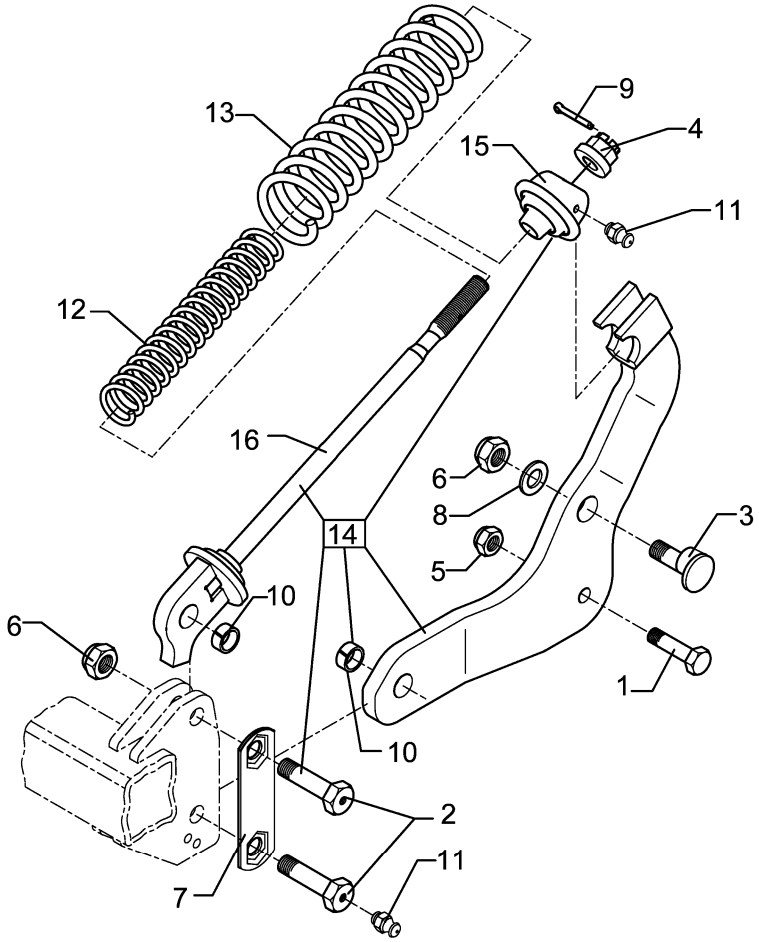


03.04

| Pos. | Art.-Nr. | Stk. | Artikeltext / Description | | Abmessung |
|---|---|---|---|---|---|
| 1 | 301 4600 | 1 | Sechskantschraube DIN931-A | Bolt | M20x70x28-8.8 |
| 2 | 301 4637 | 2 | Sechskantschraube-Schmierbohr. | Bolt | M24x85-8.8 MSB |
| 3 | 301 8215 | 1 | Exzenterschraube | Eccentric bolt | M24x75/D35-24 |
| 4 | 303 0125 | 1 | Kronenmutter mit Bund | Castle nut | M24/50 |
| 5 | 303 0936 | 1 | Sicherungsmutter | Selflocking nut | DIN985-NM20-8 Zn |
| 6 | 303 0937 | 3 | Sicherungsmutter | Selflocking nut | DIN985-NM24-8 Zn |
| 7 | 305 1328 | 1 | Sicherungsblech | Locking plate | 60x4x210 1x150-SW36 |
| 8 | 305 6253 | 2 | Scheibe | Washer | B25 DIN125-St |
| 9 | 311 7635 | 1 | Splint | Peg | 5x45 DIN94-St Zn |
| 10 | 317 3412 | 2 | Einspannbuchse mit Preßsitz | Expansion bush | EG24/32x22 |
| 11 | 323 6348 | 3 | Schmiernippel | Grease nipple | AM10x1 DIN71412 |
| 12 | 329 8436 | 1 | Druckfeder | Spring | 21x90,5x400 |
| 13 | 329 8437 | 1 | Druckfeder | Spring | 13x55x380 Links |
| 14 | 527 5687 | 1 | Ersatz-Paket Überlastgrindel | Replacement package beam | 427 5687 |
| 15 | 427 8167 | 1 | Lager | Bearing | D100/25x80 Ü |
| 16 | 427 8236 | 1 | Führung | Guiding | Ü-80x22/100x22 A |

**D30G-20 206-Drehpunkt SM.9** **627 5726**

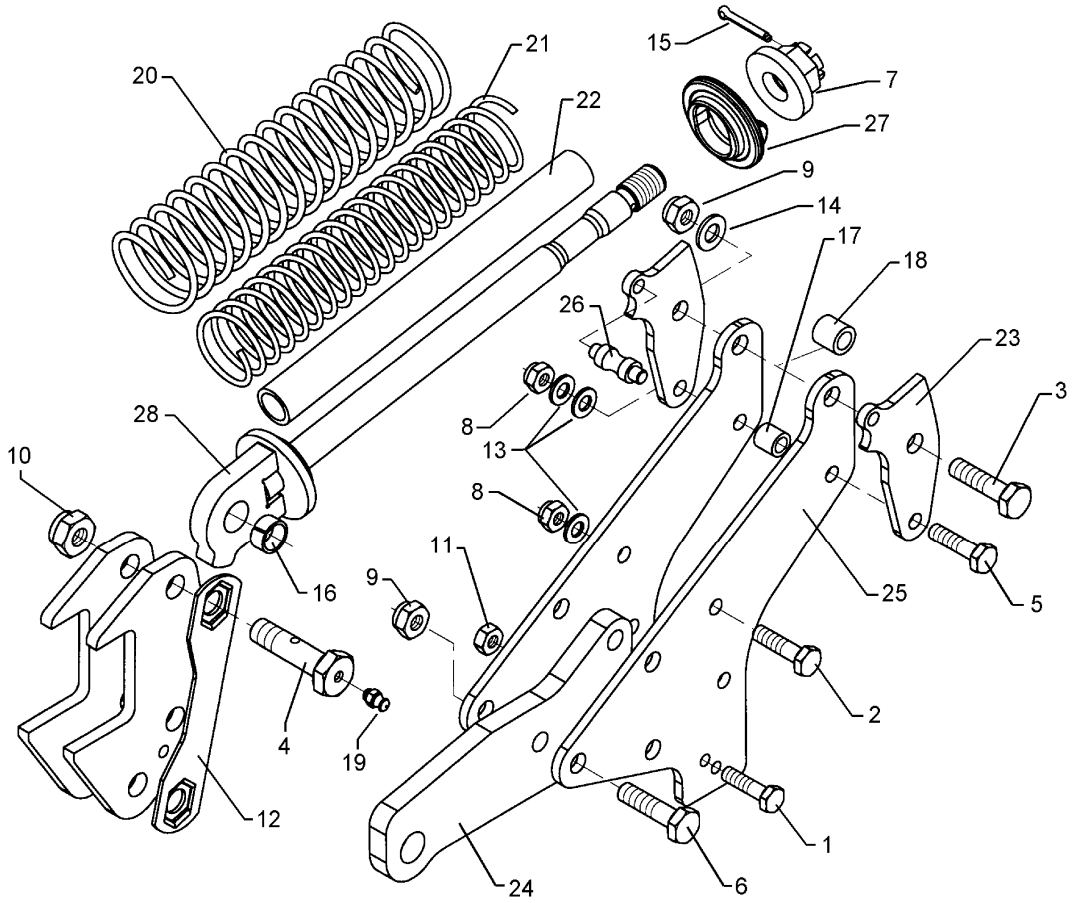


03.04

| Pos. | Art.-Nr. | Stk. | Artikeltext / Description | | Abmessung |
|---|---|---|---|---|---|
| 1 | 301 3391 | 1 | Sechskantschraube spz. | Bolt | M12x60-10.9 |
| 2 | 301 3870 | 1 | Sechskantschraube spz. | Bolt | M16x65-10.9 |
| 3 | 301 4607 | 1 | Sechskantschraube spz. | Bolt | M20x90-12.9 |
| 4 | 301 4637 | 2 | Sechskantschraube-Schmierbohr. | Bolt | M24x85-8.8 MSB |
| 5 | 301 5370 | 1 | Sechskantschraube spz. | Bolt | M16x90-12.9 |
| 6 | 301 5390 | 3 | Sechskantschraube spz. | Bolt | M20x65-12.9 |
| 7 | 303 0127 | 1 | Kronenmutter mit Bund | Castle nut | M30/75 |
| 8 | 303 0935 | 2 | Sicherungsmutter | Selflocking nut | DIN985-NM16-8 Zn |
| 9 | 303 0936 | 4 | Sicherungsmutter | Selflocking nut | DIN985-NM20-8 Zn |
| 10 | 303 0937 | 2 | Sicherungsmutter | Selflocking nut | DIN985-NM24-8 Zn |
| 11 | 303 0972 | 1 | Sechskantmutter | Nut | M12 DIN934-8 |
| 12 | 305 1329 | 1 | Sicherungsblech | Locking plate | 60x4x266 1x206,2-SW36 D30G |
| 13 | 305 6163 | 3 | Scheibe | Washer | D17/35x5 |
| 14 | 305 6186 | 1 | Scheibe | Washer | D20,5/40x2,5 |
| 15 | 311 7649 | 1 | Splint | Peg | 6,3x63 DIN94-St Zn |
| 16 | 317 3412 | 2 | Einspannbuchse mit Preßsitz | Expansion bush | EG24/32x22 |
| 17 | 317 6819 | 1 | Röhrchen | Tube | 26,9x4,5x22,5 +0,2 |
| 18 | 317 6832 | 1 | Röhrchen | Tube | 30,0x4,5x22,5 +0,2 |
| 19 | 323 6348 | 2 | Schmiernippel | Grease nipple | AM10x1 DIN71412 |
| 20 | 329 8436 | 1 | Druckfeder | Spring | 21x90,5x400 |
| 21 | 329 8437 | 1 | Druckfeder | Spring | 13x55x380 Links |
| 22 | 427 5723 | 1 | Rohr Kunstoff | Tube, synthetic | D41,2/30,8x412 |
| 23 | 427 5724 | 2 | Gegenlager | Thrust bearing | 10x188x94 1xD20 1xD16 1xD14 |
| 24 | 427 5725 | 1 | Grindel | Beam | 157x22x327 3xD20 1xD32 |
| 25 | 427 5726 | 2 | Grindelplatte | Plate for beam | 394x10x394 4xD20 3xD16 2xD12 |
| 26 | 427 5727 | 1 | Rolle | Roller | D22/16x65 D14 |

**D30G-20 206-Drehpunkt SM.9** **627 5726**

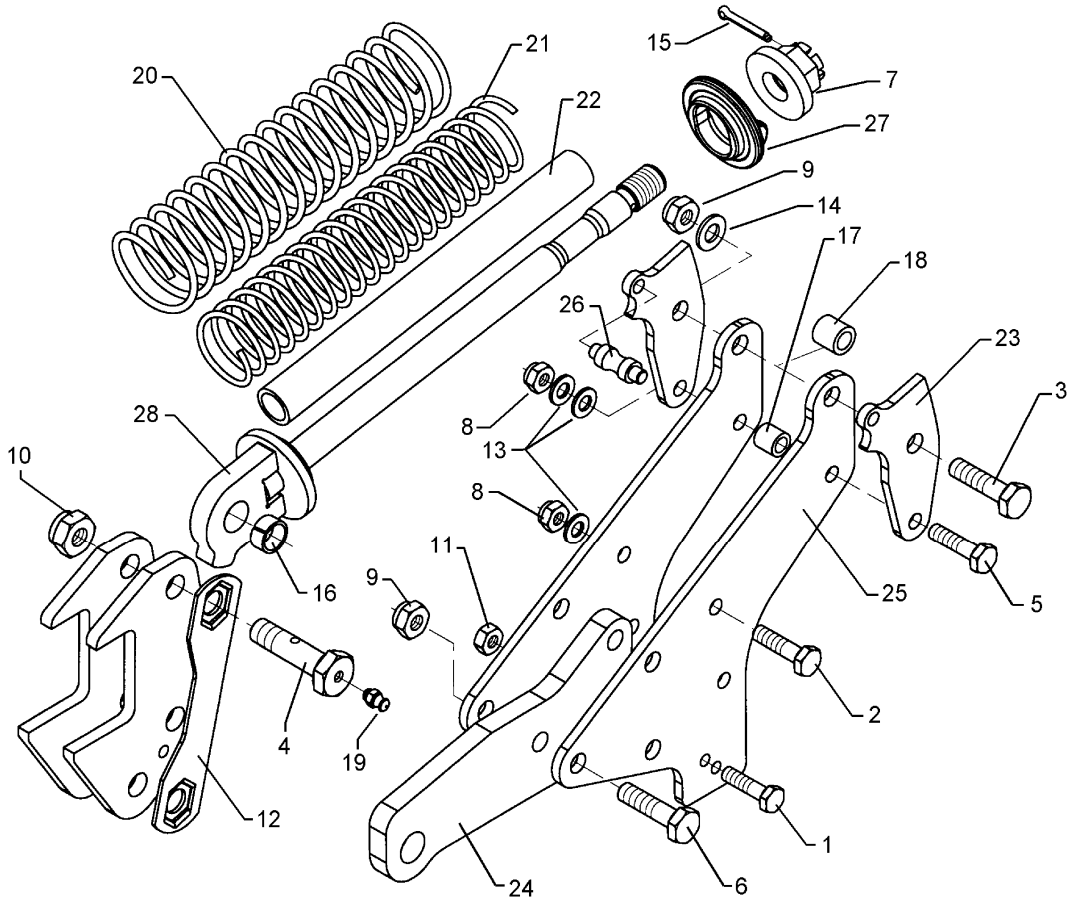


03.04

| Pos. | Art.-Nr. | Stk. | Artikeltext / Description | | Abmessung |
|---|---|---|---|---|---|
| 27 | 427 8168 | 1 | Lager | Bearing | D100/20x42 |
| 28 | 427 8240 | 1 | Führung | Guiding | D30G M30x580 D32 |

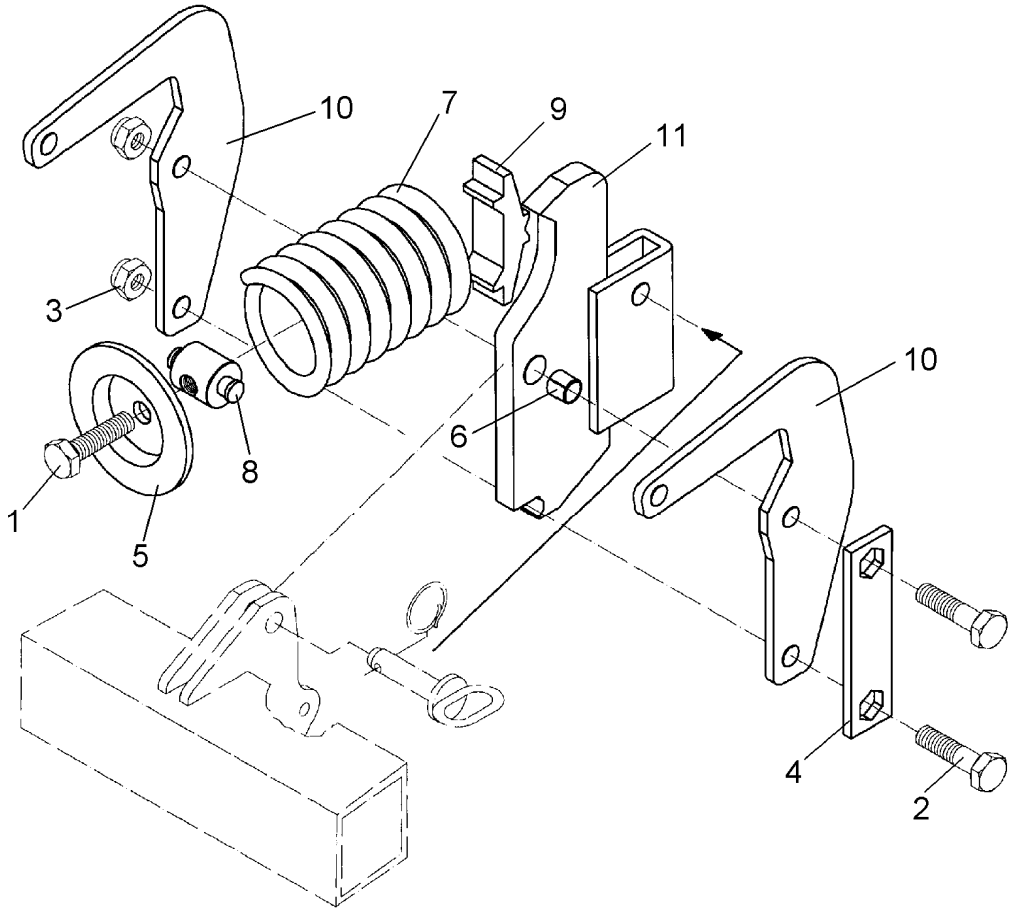


03.04

| Pos. | Art.-Nr. | Stk. | Artikeltext / Description | | Abmessung |
|---|---|---|---|---|---|
| 1 | 301 5065 | 1 | Sechskantschraube DIN933 | Screw | M16x70-8.8 |
| 2 | 301 3920 | 2 | Sechskantschraube spz. | Bolt | M16x80-8.8 |
| 3 | 303 0935 | 2 | Sicherungsmutter | Selflocking nut | DIN985-NM16-8 Zn |
| 4 | 305 1324 | 1 | Sicherungsblech | Locking plate | 40x4x160 1x120-SW24 |
| 5 | 305 6678 | 1 | Scheibe gepreßt | Washer | D115/80x20x6 |
| 6 | 317 3336 | 1 | Einspannbuchse | Expansion bush | EG16/22x18-DIN1498 |
| 7 | 329 8469 | 1 | Druckfeder | Spring | 14x97x202 |
| 8 | 427 5701 | 1 | Gelenkmutter | Articulated nut | D35/16/14x59-M16 |
| 9 | 427 5702 | 1 | Druckplatte | Pressure plate | 30x110x36 |
| 10 | 427 5710 | 2 | Federhalter | Flat steel | 8x215x271 |
| 11 | 427 5712 | 1 | Halmführung | Stalk guiding | 50x18-18 D17/22 |

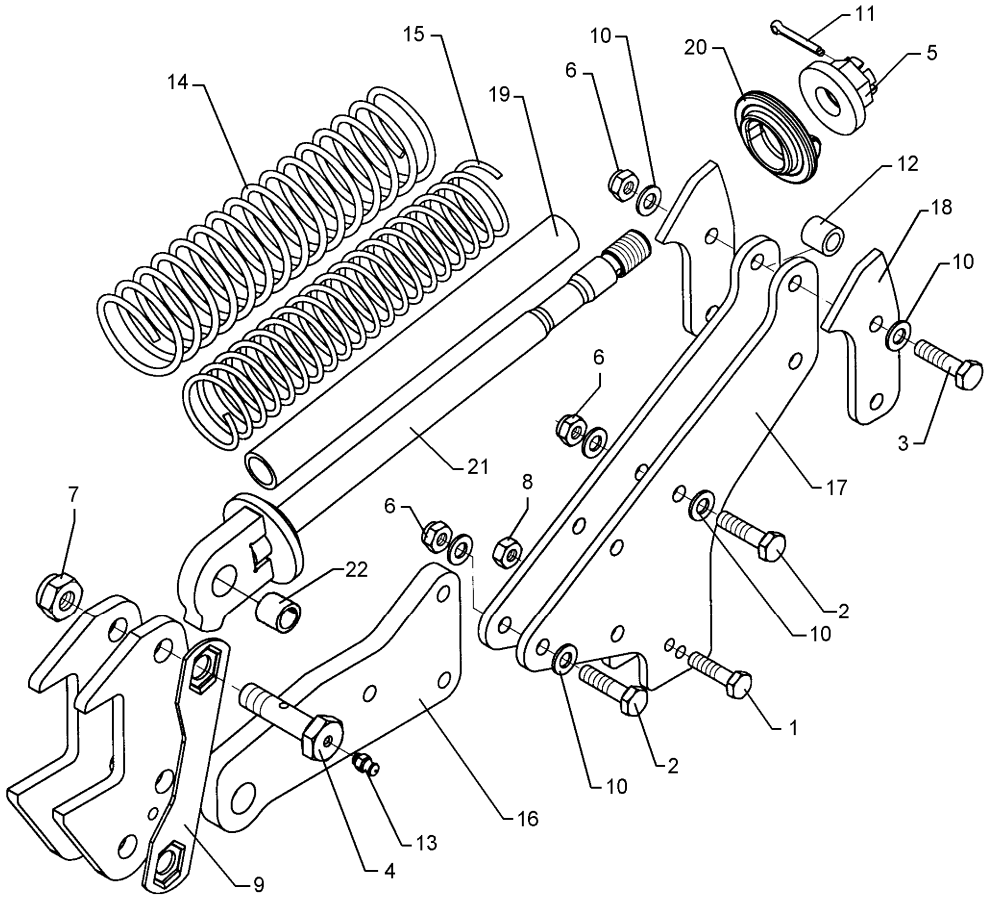


03.04

| Pos. | Art.-Nr. | Stk. | Artikeltext / Description | | Abmessung |
|---|---|---|---|---|---|
| 1 | 301 3391 | 1 | Sechskantschraube spz. | Bolt | M12x60-10.9 |
| 2 | 301 3870 | 4 | Sechskantschraube spz. | Bolt | M16x65-10.9 |
| 3 | 301 5370 | 2 | Sechskantschraube spz. | Bolt | M16x90-12.9 |
| 4 | 301 4637 | 2 | Sechskantschraube-Schmierbohr. | Bolt | M24x85-8.8 MSB |
| 5 | 303 0127 | 1 | Kronenmutter mit Bund | Castle nut | M30/75 |
| 6 | 303 0935 | 6 | Sicherungsmutter | Selflocking nut | DIN985-NM16-8 Zn |
| 7 | 303 0937 | 2 | Sicherungsmutter | Selflocking nut | DIN985-NM24-8 Zn |
| 8 | 303 0972 | 1 | Sechskantmutter | Nut | M12 DIN934-8 |
| 9 | 305 1329 | 1 | Sicherungsblech | Locking plate | 60x4x266 1x206,2-SW36 D30G |
| 10 | 305 6163 | 8 | Scheibe | Washer | D17/35x5 |
| 11 | 311 7649 | 1 | Splint | Peg | 6,3x63 DIN94-St Zn |
| 12 | 317 6819 | 2 | Röhrchen | Tube | 26,9x4,5x22,5 +0,2 |
| 13 | 323 6348 | 2 | Schmiernippel | Grease nipple | AM10x1 DIN71412 |
| 14 | 329 8436 | 1 | Druckfeder | Spring | 21x90,5x400 |
| 15 | 329 8437 | 1 | Druckfeder | Spring | 13x55x380 Links |
| 16 | 427 5720 | 1 | Grindel | Beam | 157x22x327 3xD16 1xD32 |
| 17 | 427 5721 | 2 | Grindelplatte | Plate for beam | 394x10x394 6xD16 2xD12 |
| 18 | 427 5722 | 2 | Gegenlager | Thrust bearing | 10x188x94 2xD16 |
| 19 | 427 5723 | 1 | Rohr Kunstoff | Tube, synthetic | D41,2/30,8x412 |
| 20 | 427 8168 | 1 | Lager | Bearing | D100/20x42 |
| 21 | 427 8240 | 1 | Führung | Guiding | D30G M30x580 D32 |
| 22 | 317 3412 | 1 | Einspannbuchse mit Preßsitz | Expansion bush | EG24/32x22 |

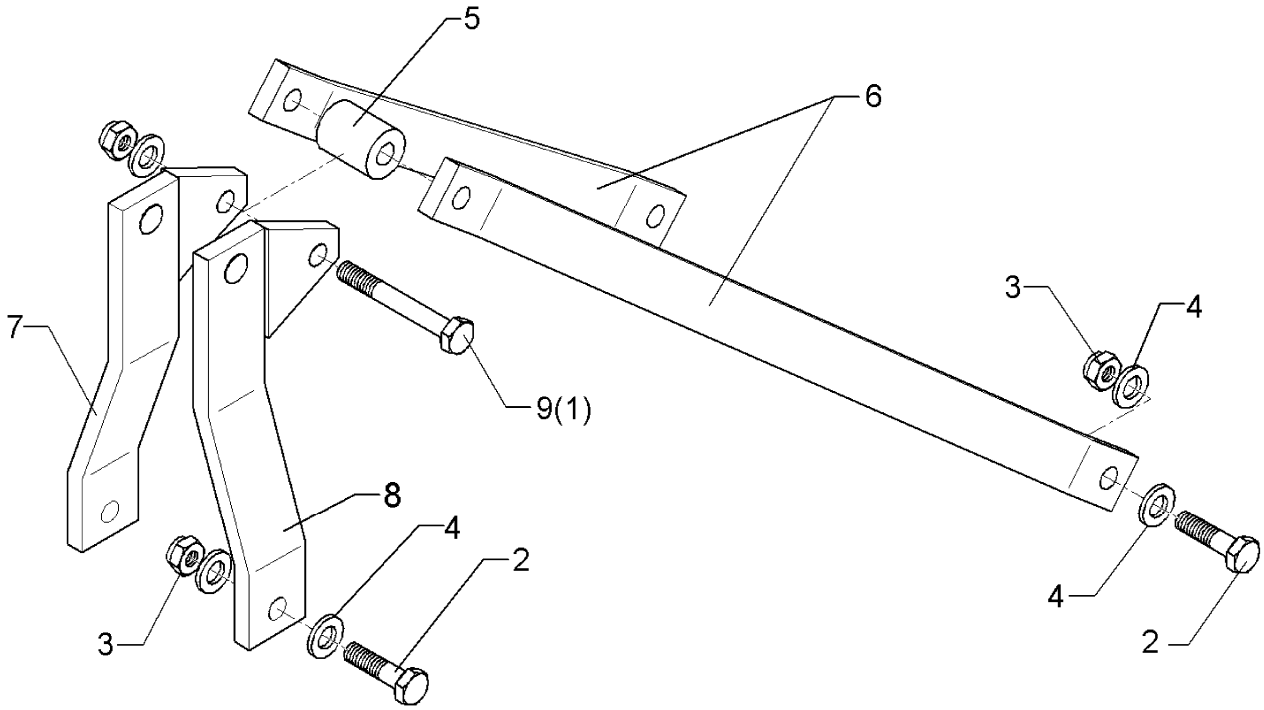


03.04

| Pos. | Art.-Nr. | Stk. | Artikeltext / Description | | Abmessung |
|---|---|---|---|---|---|
| 1 | 301 4800 | 1 | Sechskantschraube DIN931-A | Bolt | M24x180-8.8 |
| 2 | 301 5392 | 4 | Sechskantschraube spz. | Bolt | M24x85-8.8 |
| 3 | 303 0937 | 5 | Sicherungsmutter | Selflocking nut | DIN985-NM24-8 Zn |
| 4 | 305 6274 | 9 | Scheibe | Washer | D50/25x8 |
| 5 | 317 6656 | 1 | Röhrchen | Tube | 60,3x16x70 |
| 6 | 440 3508 | 2 | Strebe | Support | 60x20x903 |
| 7 | 440 5214 | 1 | Turmplatte | Headstock plate | RE 80x20x465 1xD25,75 |
| 8 | 440 5215 | 1 | Turmplatte | Headstock plate | LI 80x20x465 1xD32 |
| 9 | 301 4802 | 1 | Sechskantschraube spz. | Bolt | M24x180-10.9 |

**2xD450 Smaragd 9** **657 2418**

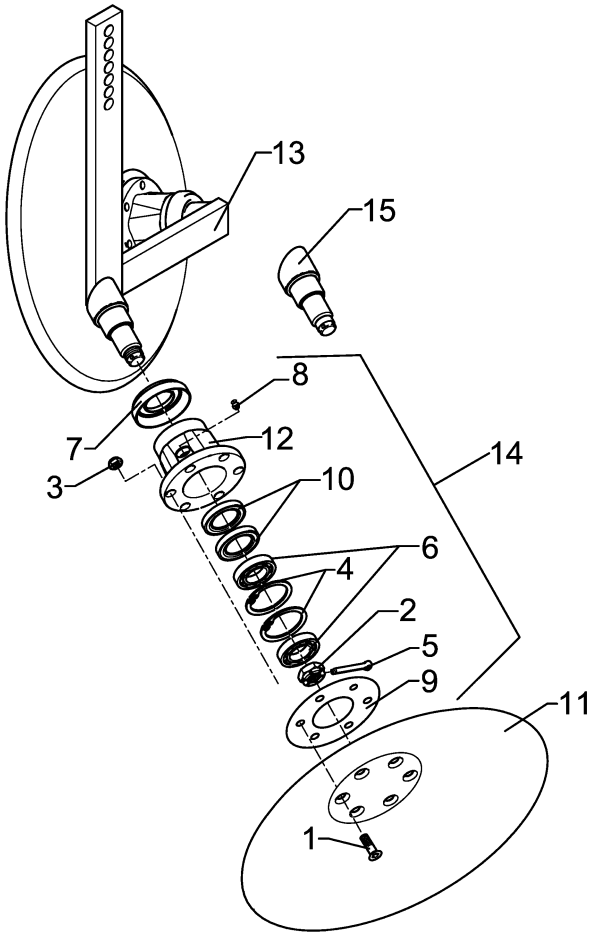


03.04

| Pos. | Art.-Nr. | Stk. | Artikeltext / Description | | Abmessung |
|---|---|---|---|---|---|
| 1 | 301 6123 | 12 | Senkschraube DIN7991-A | Countersunk bolt | M10x30-10.9 |
| 2 | 303 0193 | 1 | Kronenmutter | Castle nut | DIN937-M24x1,5-22H |
| 3 | 303 0933 | 12 | Sicherungsmutter | Selflocking nut | DIN985-NM10-8 Zn |
| 4 | 305 8924 | 2 | Sicherungsring | Securing ring | 62x2 DIN472 |
| 5 | 311 7613 | 1 | Splint | Peg | 3,2x40 DIN94-St Zn |
| 6 | 319 9116 | 2 | Kegelrollenlager | Bearing | 30206. |
| 7 | 323 0410 | 2 | Schutzkappe | Cap | D81/77/40x18x2 |
| 8 | 323 6345 | 1 | Schmiernippel | Grease nipple | LAM 6 DIN71412 |
| 9 | 323 7641 | 1 | Dichtung | Seal | D120/65x1,6 |
| 10 | 323 8032 | 2 | Wellendichtring | Oil seal | 40x55x7 BA |
| 11 | 349 0458 | 2 | Hohlscheibe | Hollow disc | D450/100x5 |
| 12 | 447 8882 | 1 | Nabe | Hub | 668 A |
| 13 | 457 2418 | 1 | Scheibenträger | Disc carrier | 50x18 2xD450-SM9 |
| 14 | 547 8883 | 2 | Lagerung | Bearing | 668A 2x30206 |
| 15 | 215 1636 | 1 | Achse | Axle | D50/40/30x128 |

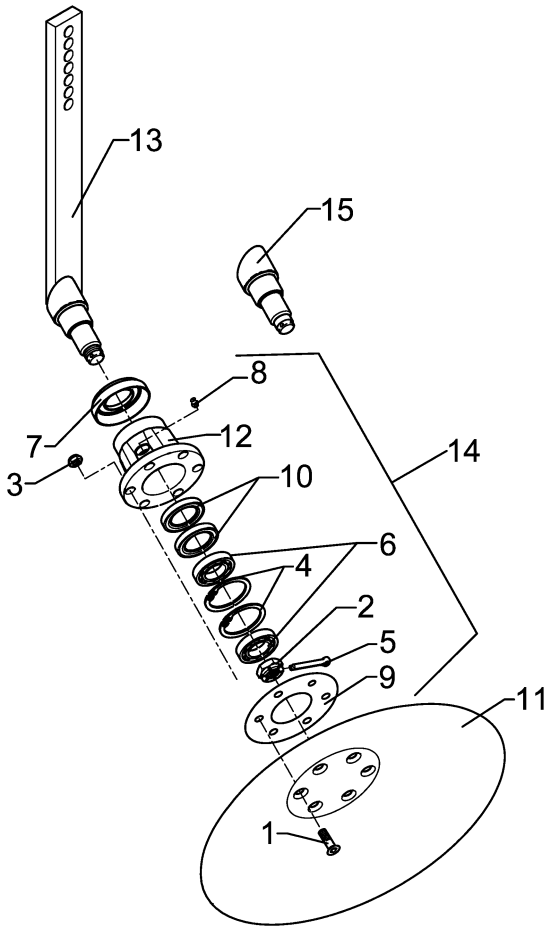


03.04

| Pos. | Art.-Nr. | Stk. | Artikeltext / Description | | Abmessung |
|---|---|---|---|---|---|
| 1 | 301 6123 | 6 | Senkschraube DIN7991-A | Countersunk bolt | M10x30-10.9 |
| 2 | 303 0193 | 1 | Kronenmutter | Castle nut | DIN937-M24x1,5-22H |
| 3 | 303 0933 | 6 | Sicherungsmutter | Selflocking nut | DIN985-NM10-8 Zn |
| 4 | 305 8924 | 2 | Sicherungsring | Securing ring | 62x2 DIN472 |
| 5 | 311 7613 | 1 | Splint | Peg | 3,2x40 DIN94-St Zn |
| 6 | 319 9116 | 2 | Kegelrollenlager | Bearing | 30206. |
| 7 | 323 0410 | 1 | Schutzkappe | Cap | D81/77/40x18x2 |
| 8 | 323 6345 | 1 | Schmiernippel | Grease nipple | LAM 6 DIN71412 |
| 9 | 323 7641 | 1 | Dichtung | Seal | D120/65x1,6 |
| 10 | 323 8032 | 2 | Wellendichtring | Oil seal | 40x55x7 BA |
| 11 | 349 0458 | 1 | Hohlscheibe | Hollow disc | D450/100x5 |
| 12 | 447 8882 | 1 | Nabe | Hub | 668 A |
| 13 | 457 2420 | 1 | Scheibenträger | Disc carrier | RE 1xD450-SM9 |
| 14 | 547 8883 | 1 | Lagerung | Bearing | 668A 2x30206 |
| 15 | 215 1636 | 1 | Achse | Axle | D50/40/30x128 |

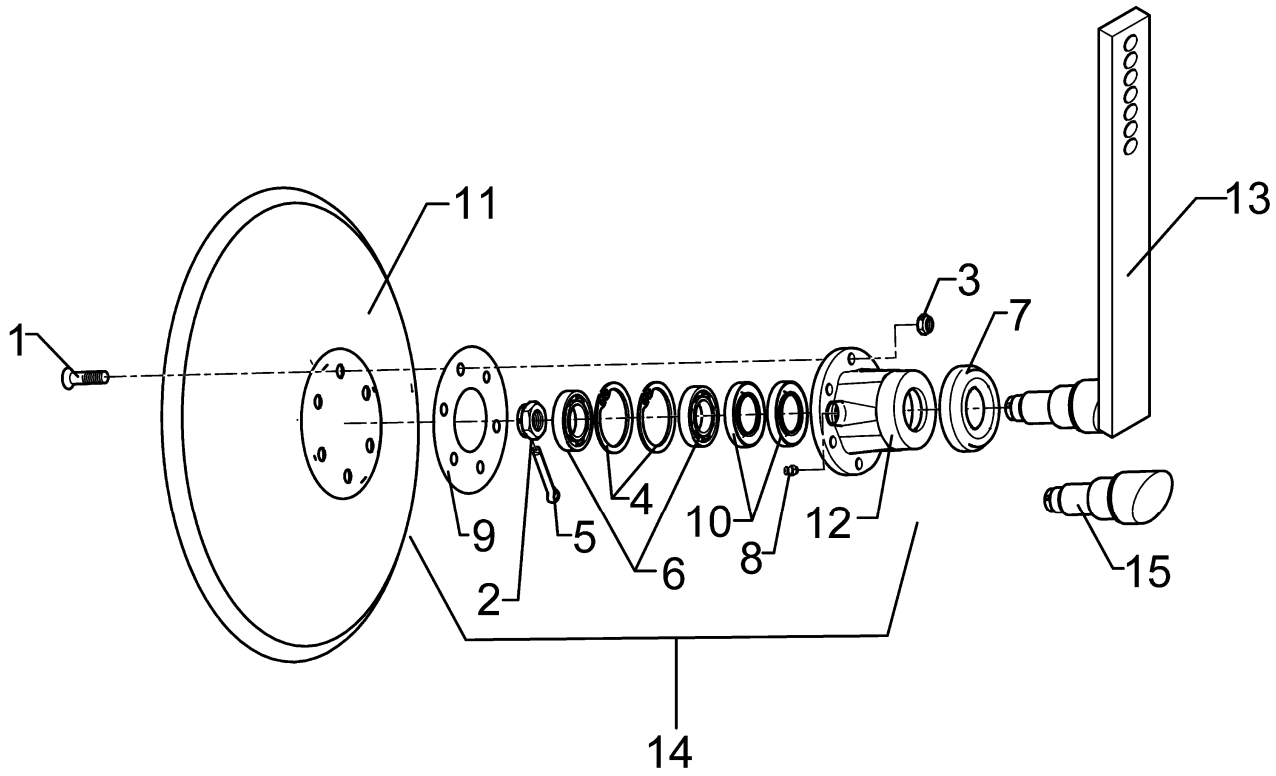


03.04

| Pos. | Art.-Nr. | Stk. | Artikeltext / Description | | Abmessung |
|---|---|---|---|---|---|
| 1 | 301 6123 | 6 | Senkschraube DIN7991-A | Countersunk bolt | M10x30-10.9 |
| 2 | 303 0193 | 1 | Kronenmutter | Castle nut | DIN937-M24x1,5-22H |
| 3 | 303 0933 | 6 | Sicherungsmutter | Selflocking nut | DIN985-NM10-8 Zn |
| 4 | 305 8924 | 2 | Sicherungsring | Securing ring | 62x2 DIN472 |
| 5 | 311 7613 | 1 | Splint | Peg | 3,2x40 DIN94-St Zn |
| 6 | 319 9116 | 2 | Kegelrollenlager | Bearing | 30206. |
| 7 | 323 0410 | 1 | Schutzkappe | Cap | D81/77/40x18x2 |
| 8 | 323 6345 | 1 | Schmiernippel | Grease nipple | LAM 6 DIN71412 |
| 9 | 323 7641 | 1 | Dichtung | Seal | D120/65x1,6 |
| 10 | 323 8032 | 2 | Wellendichtring | Oil seal | 40x55x7 BA |
| 11 | 349 0458 | 1 | Hohlscheibe | Hollow disc | D450/100x5 |
| 12 | 447 8882 | 1 | Nabe | Hub | 668 A |
| 13 | 457 2421 | 1 | Scheibenträger | Disc carrier | LI 1xD450-SM9 |
| 14 | 547 8883 | 1 | Lagerung | Bearing | 668A 2x30206 |
| 15 | 215 1636 | 1 | Achse | Axle | D50/40/30x128 |

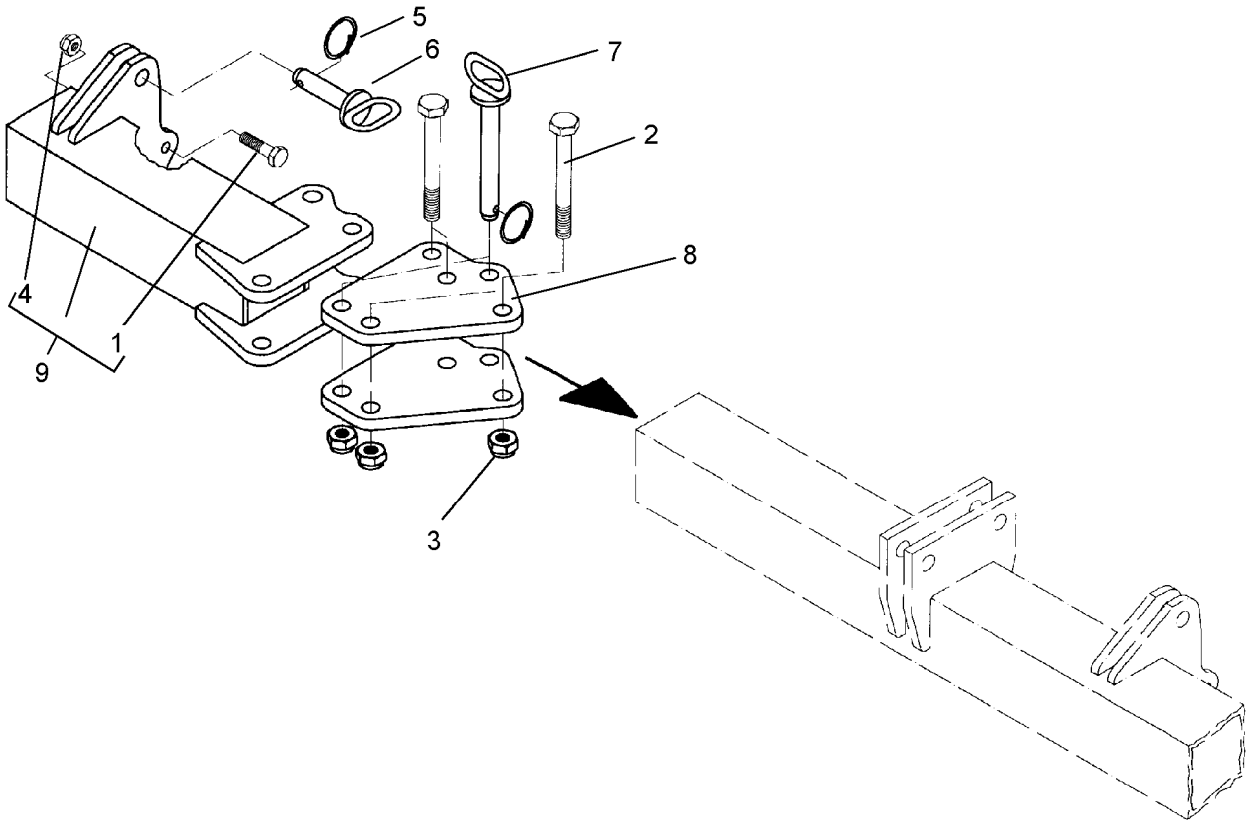


03.04

| Pos. | Art.-Nr. | Stk. | Artikeltext / Description | | Abmessung |
|---|---|---|---|---|---|
| 1 | 301 3240 | 1 | Sechskantschraube spz. | Bolt | M10x45-8.8 |
| 2 | 301 4038 | 4 | Sechskantschraube DIN931-A | Bolt | M16x120-8.8 |
| 3 | 303 0935 | 4 | Sicherungsmutter | Selflocking nut | DIN985-NM16-8 Zn |
| 4 | 303 0970 | 1 | Sechskantmutter | Nut | M10 DIN934-8 |
| 5 | 305 8551 | 2 | Federsicherung | Securing clip | 41x3 |
| 6 | 313 1530 | 1 | Bolzen mit Griff | Pin with grip | GB D15x41,8/60 |
| 7 | 313 8715 | 1 | Bolzen mit Griff | Pin with grip | GB D16x116,75/135-Zn |
| 8 | 417 6307 | 2 | Platte | Plate | 142x162,2x12 |
| 9 | 417 6308 | 1 | Seitenteil | Lateral part | 80x80x348 SM9 RE |

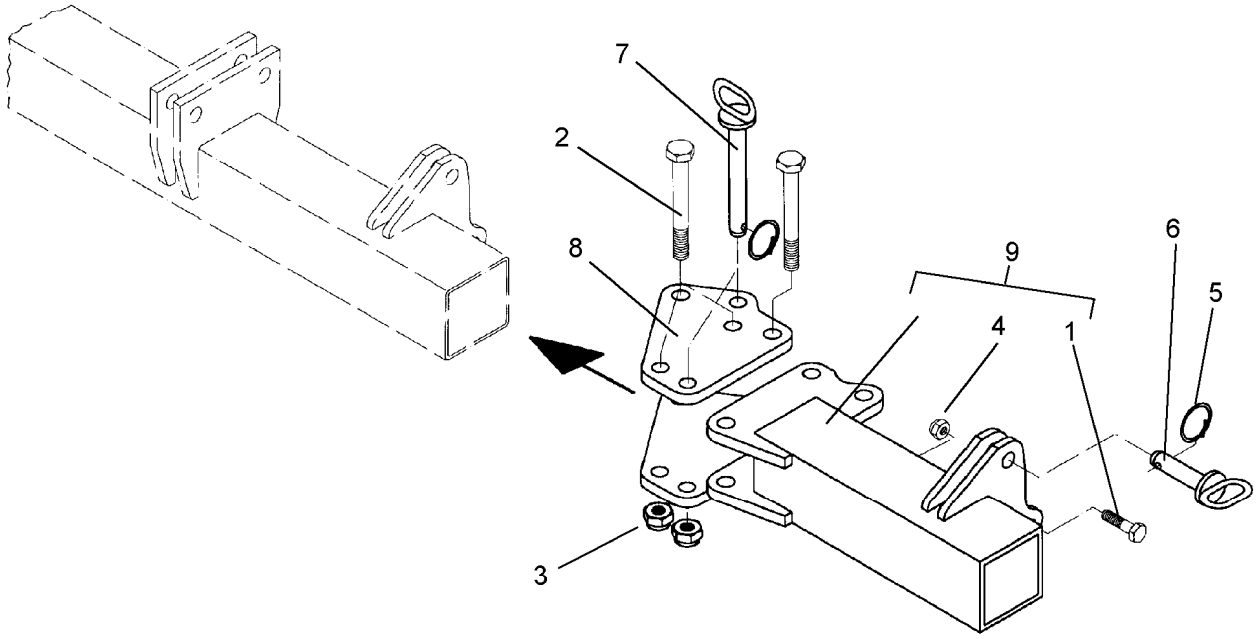


03.04

| Pos. | Art.-Nr. | Stk. | Artikeltext / Description | | Abmessung |
|---|---|---|---|---|---|
| 1 | 301 3240 | 1 | Sechskantschraube spz. | Bolt | M10x45-8.8 |
| 2 | 301 4038 | 4 | Sechskantschraube DIN931-A | Bolt | M16x120-8.8 |
| 3 | 303 0935 | 4 | Sicherungsmutter | Selflocking nut | DIN985-NM16-8 Zn |
| 4 | 303 0970 | 1 | Sechskantmutter | Nut | M10 DIN934-8 |
| 5 | 305 8551 | 2 | Federsicherung | Securing clip | 41x3 |
| 6 | 313 1530 | 1 | Bolzen mit Griff | Pin with grip | GB D15x41,8/60 |
| 7 | 313 8715 | 1 | Bolzen mit Griff | Pin with grip | GB D16x116,75/135-Zn |
| 8 | 417 6307 | 2 | Platte | Plate | 142x162,2x12 |
| 9 | 417 6309 | 1 | Seitenteil | Lateral part | 80x80x348 SM9 LI |

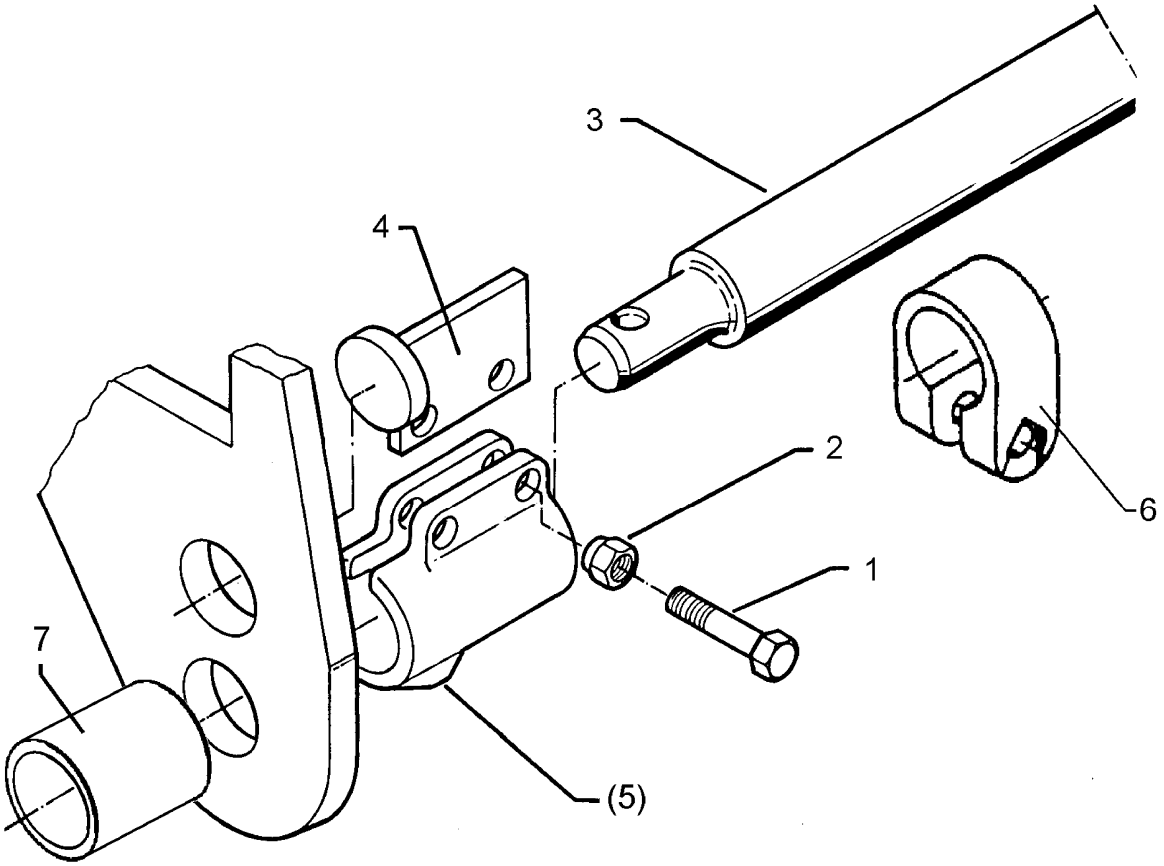


03.04

| Pos. | Art.-Nr. | Stk. | Artikeltext / Description | | Abmessung |
|---|---|---|---|---|---|
| 1 | 301 3867 | 4 | Sechskantschraube DIN931-A | Bolt | M16x65-8.8 |
| 2 | 303 0935 | 4 | Sicherungsmutter | Selflocking nut | DIN985-NM16-8 Zn |
| 3 | 461 7923 | 1 | Schienenwelle | Drawbar | D55 L2 Z3 |
| 4 | 461 8663 | 2 | Verdrehsicherung | Locking | D55x15 70x8x80 |
| 5 | 242 1184 | 2 | Sperrstück | Stop | D55HF |
| 6 | 461 9870 | 4 | Klemme | Clamp | D55x40 |
| 7 | 317 6886 | 2 | Röhrchen | Tube | 70x6,3x85 +-1 |

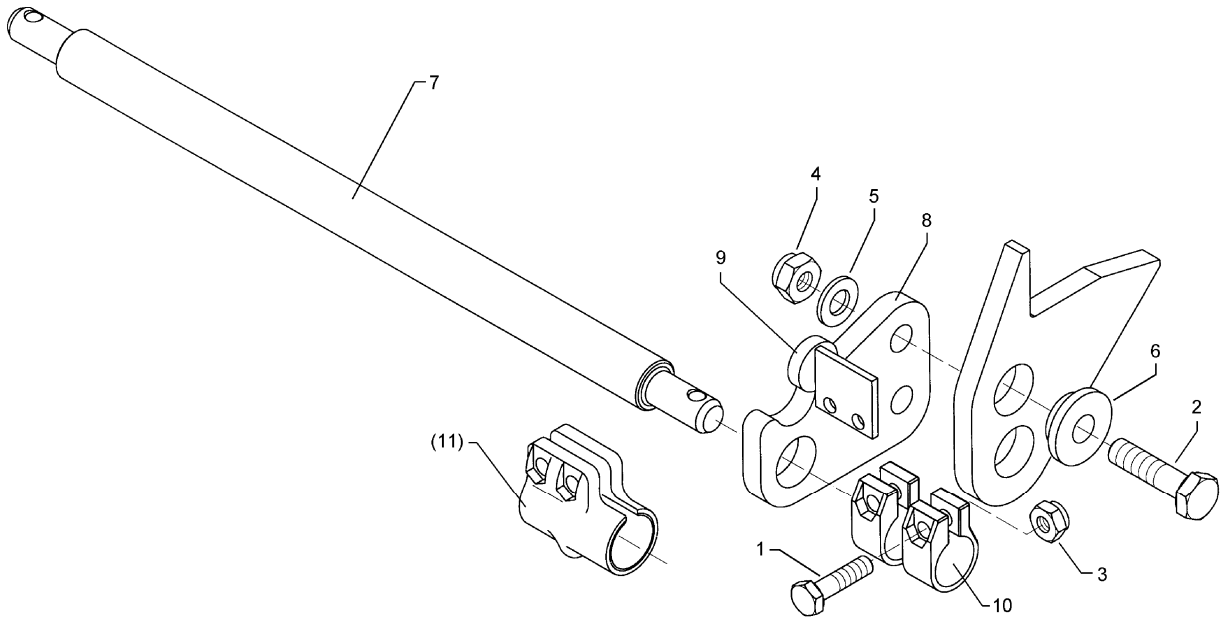


03.04

| Pos. | Art.-Nr. | Stk. | Artikeltext / Description | | Abmessung |
|---|---|---|---|---|---|
| 1 | 301 3867 | 4 | Sechskantschraube DIN931-A | Bolt | M16x65-8.8 |
| 2 | 301 4877 | 4 | Sechskantschraube DIN931-A | Bolt | M30x120-8.8 |
| 3 | 303 0935 | 4 | Sicherungsmutter | Selflocking nut | DIN985-NM16-8 Zn |
| 4 | 303 0938 | 4 | Sicherungsmutter | Selflocking nut | DIN985-NM30-8 Zn |
| 5 | 305 6326 | 4 | Scheibe | Washer | 60x31x6 |
| 6 | 317 9375 | 4 | Bundbuchse | Flange bushing | D68/55,7/30,25x39 |
| 7 | 461 7923 | 1 | Schienenwelle | Drawbar | D55 L2 Z3 |
| 8 | 461 6042 | 2 | Schienenplatte | Plate for drawbar | 25X165x240 D56 |
| 9 | 461 8663 | 2 | Verdrehsicherung | Locking | D55x15 70x8x80 |
| 10 | 242 1184 | 2 | Sperrstück | Stop | D55HF |

**RE 480BR S12D 70x22 D24x875** **665 3764**

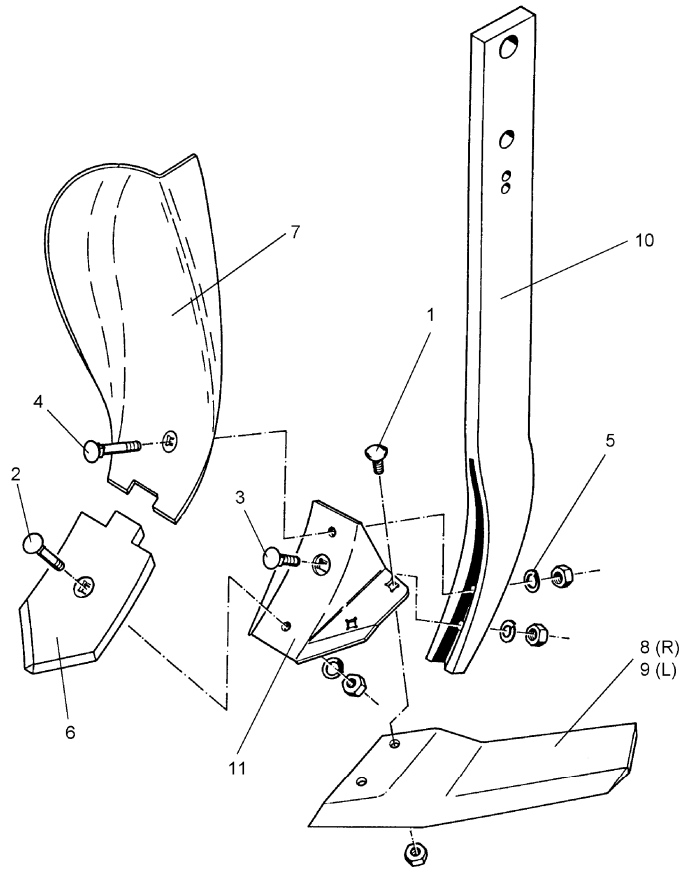


03.04

| Pos. | Art.-Nr. | Stk. | Artikeltext / Description | | Abmessung |
|---|---|---|---|---|---|
| 1 | 301 1805 | 4 | Flachrundschraube mit Mutter | Bolt, cup square head | M12x30-10.9 MU |
| 2 | 301 5785 | 1 | Senkschraube | Countersunk bolt | M12x33-12.9-MU-10 |
| 3 | 301 5786 | 1 | Senkschraube | Countersunk bolt | M12x55x20-12.9-MU |
| 4 | 301 5787 | 1 | Senkschraube | Countersunk bolt | M12x65x20-12.9-MU |
| 5 | 305 9885 | 3 | Federring | Spring ring | 12 DIN127 |
| 6 | 337 4388 | 1 | Scharspitze zum Smaragd | Point | S12D 120x10x230 |
| 7 | 337 4398 | 1 | Randleitblech | Guideboard, outer | LBR2 RE |
| 8 | 337 4420 | 1 | Flügelschar | Flügelschar | FL37D GEK RE 11x130x381 |
| 9 | 337 4421 | 1 | Flügelschar | Flügelschar | FL37D GEK LI 11x130x381 |
| 10 | 465 3680 | 1 | Halm | Stalk | 70x22x875 |
| 11 | 467 9105 | 1 | Scharfuß | Foot | 8-S/FL |

**LI 480BR S12D 70x22 D24x875** **665 3765**

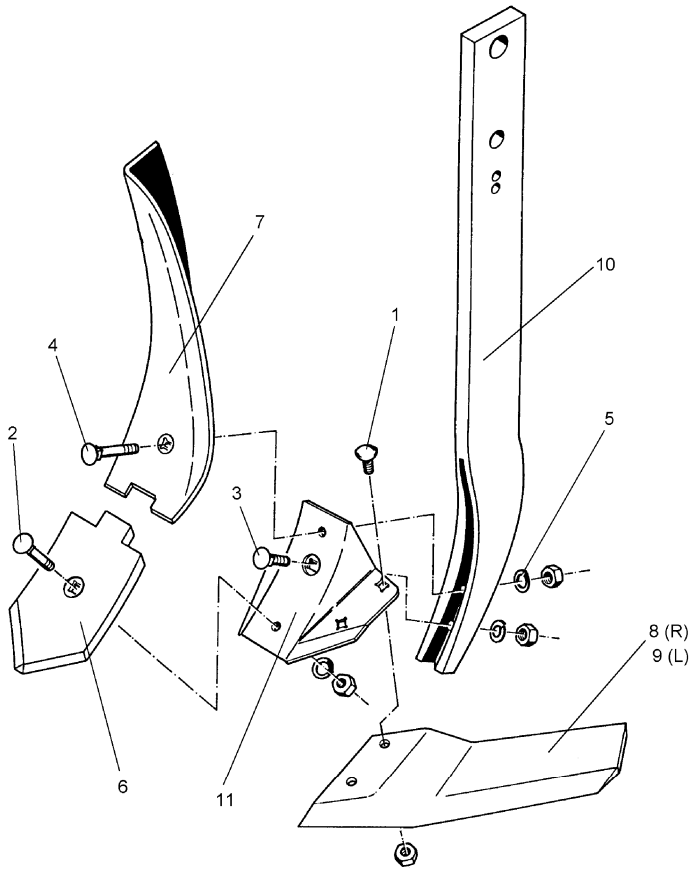


03.04

| Pos. | Art.-Nr. | Stk. | Artikeltext / Description | | Abmessung |
|---|---|---|---|---|---|
| 1 | 301 1805 | 4 | Flachrundschraube mit Mutter | Bolt, cup square head | M12x30-10.9 MU |
| 2 | 301 5785 | 1 | Senkschraube | Countersunk bolt | M12x33-12.9-MU-10 |
| 3 | 301 5786 | 1 | Senkschraube | Countersunk bolt | M12x55x20-12.9-MU |
| 4 | 301 5787 | 1 | Senkschraube | Countersunk bolt | M12x65x20-12.9-MU |
| 5 | 305 9885 | 3 | Federring | Spring ring | 12 DIN127 |
| 6 | 337 4388 | 1 | Scharspitze zum Smaragd | Point | S12D 120x10x230 |
| 7 | 337 4399 | 1 | Randleitblech | Guideboard, outer | LBR2 LI |
| 8 | 337 4420 | 1 | Flügelschar | Flügelschar | FL37D GEK RE 11x130x381 |
| 9 | 337 4421 | 1 | Flügelschar | Flügelschar | FL37D GEK LI 11x130x381 |
| 10 | 465 3680 | 1 | Halm | Stalk | 70x22x875 |
| 11 | 467 9105 | 1 | Scharfuß | Foot | 8-S/FL |

**MI 480BR S12D 70x22 D24x875** **665 3766**

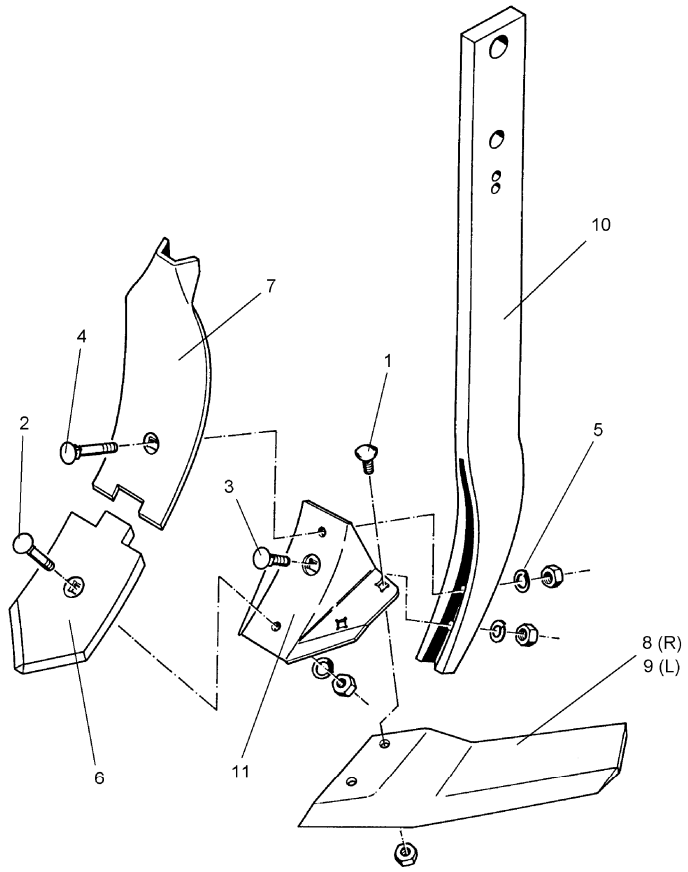


03.04

| Pos. | Art.-Nr. | Stk. | Artikeltext / Description | | Abmessung |
|---|---|---|---|---|---|
| 1 | 301 1805 | 4 | Flachrundschraube mit Mutter | Bolt, cup square head | M12x30-10.9 MU |
| 2 | 301 5785 | 1 | Senkschraube | Countersunk bolt | M12x33-12.9-MU-10 |
| 3 | 301 5786 | 1 | Senkschraube | Countersunk bolt | M12x55x20-12.9-MU |
| 4 | 301 5787 | 1 | Senkschraube | Countersunk bolt | M12x65x20-12.9-MU |
| 5 | 305 9885 | 3 | Federring | Spring ring | 12 DIN127 |
| 6 | 337 4388 | 1 | Scharspitze zum Smaragd | Point | S12D 120x10x230 |
| 7 | 337 4395 | 1 | Leitblech | Guideboard | LB1 100x8x305 |
| 8 | 337 4420 | 1 | Flügelschar | Flügelschar | FL37D GEK RE 11x130x381 |
| 9 | 337 4421 | 1 | Flügelschar | Flügelschar | FL37D GEK LI 11x130x381 |
| 10 | 465 3680 | 1 | Halm | Stalk | 70x22x875 |
| 11 | 467 9105 | 1 | Scharfuß | Foot | 8-S/FL |

**RE 480 S12P/FL37P-G 70x22 D24** **665 3778**

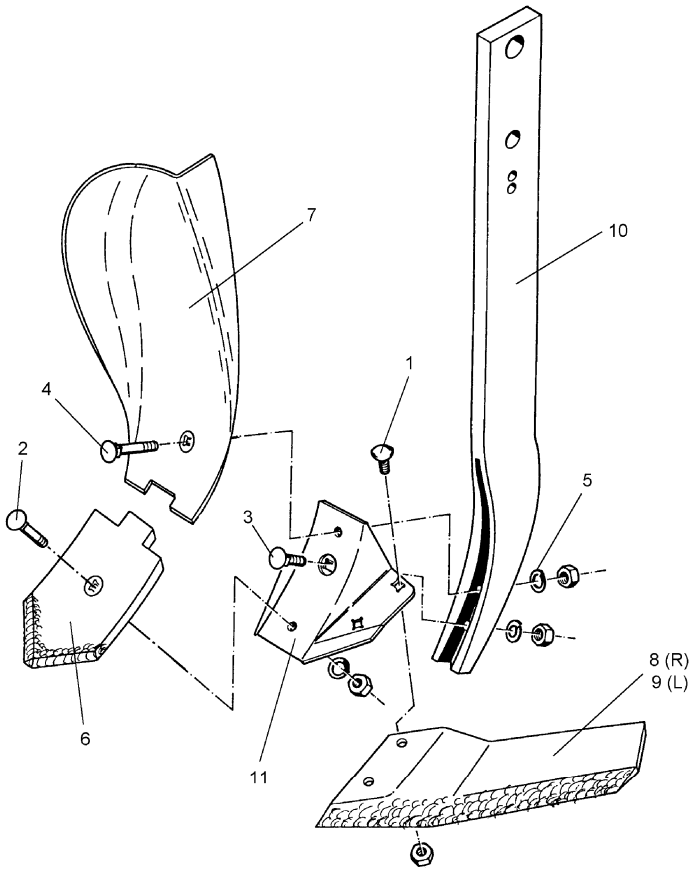


03.04

| Pos. | Art.-Nr. | Stk. | Artikeltext / Description | | Abmessung |
|---|---|---|---|---|---|
| 1 | 301 1805 | 4 | Flachrundschraube mit Mutter | Bolt, cup square head | M12x30-10.9 MU |
| 2 | 301 5785 | 1 | Senkschraube | Countersunk bolt | M12x33-12.9-MU-10 |
| 3 | 301 5786 | 1 | Senkschraube | Countersunk bolt | M12x55x20-12.9-MU |
| 4 | 301 5787 | 1 | Senkschraube | Countersunk bolt | M12x65x20-12.9-MU |
| 5 | 305 9885 | 3 | Federring | Spring ring | 12 DIN127 |
| 6 | 337 4392 | 1 | Scharspitze aufgepanzert | Point | S12P 120x12x230 |
| 7 | 337 4398 | 1 | Randleitblech | Guideboard, outer | LBR2 RE |
| 8 | 337 4424 | 1 | Flügelschar | Flügelschar | FL37P GEK RE 11x130x381 |
| 9 | 337 4425 | 1 | Flügelschar | Flügelschar | FL37P GEK LI 11x130x381 |
| 10 | 465 3680 | 1 | Halm | Stalk | 70x22x875 |
| 11 | 467 9105 | 1 | Scharfuß | Foot | 8-S/FL |

**LI 480 S12P/FL37P-G 70x22 D24** **665 3779**

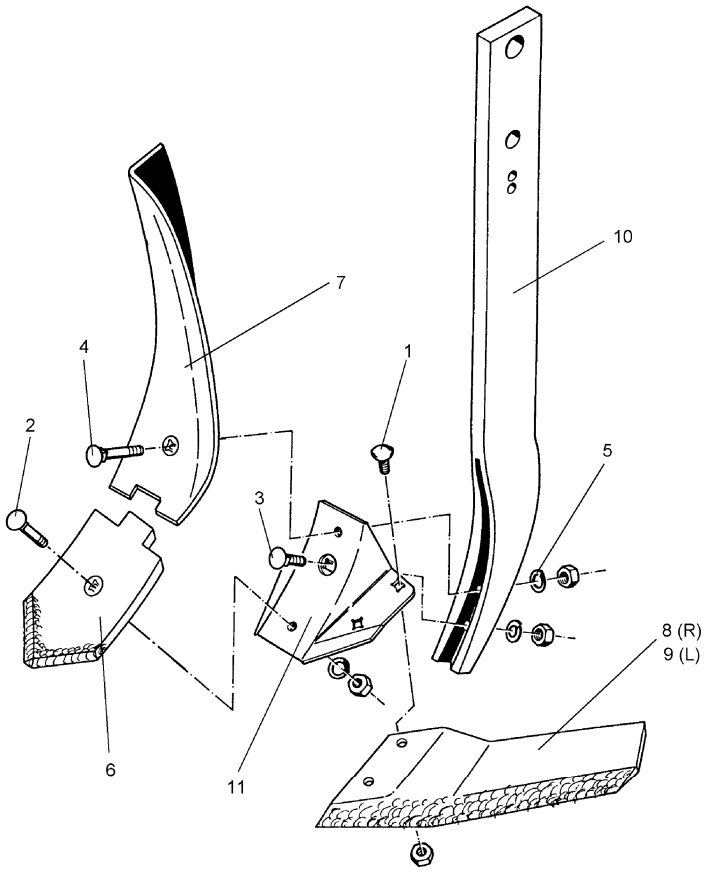


03.04

| Pos. | Art.-Nr. | Stk. | Artikeltext / Description | | Abmessung |
|---|---|---|---|---|---|
| 1 | 301 1805 | 4 | Flachrundschraube mit Mutter | Bolt, cup square head | M12x30-10.9 MU |
| 2 | 301 5785 | 1 | Senkschraube | Countersunk bolt | M12x33-12.9-MU-10 |
| 3 | 301 5786 | 1 | Senkschraube | Countersunk bolt | M12x55x20-12.9-MU |
| 4 | 301 5787 | 1 | Senkschraube | Countersunk bolt | M12x65x20-12.9-MU |
| 5 | 305 9885 | 3 | Federring | Spring ring | 12 DIN127 |
| 6 | 337 4392 | 1 | Scharspitze aufgepanzert | Point | S12P 120x12x230 |
| 7 | 337 4399 | 1 | Randleitblech | Guideboard, outer | LBR2 LI |
| 8 | 337 4424 | 1 | Flügelschar | Flügelschar | FL37P GEK RE 11x130x381 |
| 9 | 337 4425 | 1 | Flügelschar | Flügelschar | FL37P GEK LI 11x130x381 |
| 10 | 465 3680 | 1 | Halm | Stalk | 70x22x875 |
| 11 | 467 9105 | 1 | Scharfuß | Foot | 8-S/FL |

**MI 480 S12P/FL37P-G 70x22 D24** **665 3780**

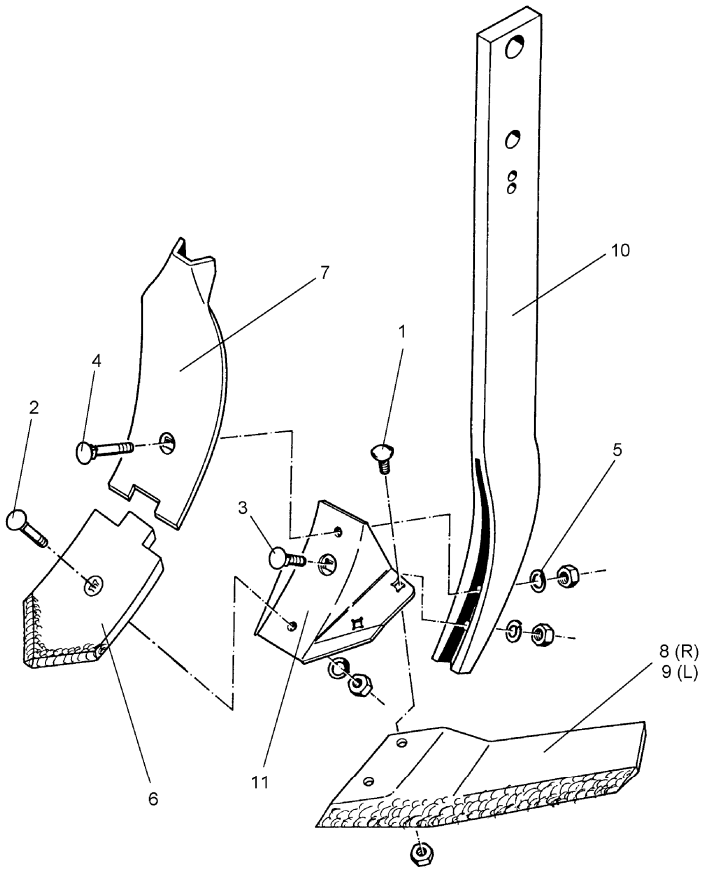


03.04

| Pos. | Art.-Nr. | Stk. | Artikeltext / Description | | Abmessung |
|---|---|---|---|---|---|
| 1 | 301 1805 | 4 | Flachrundschraube mit Mutter | Bolt, cup square head | M12x30-10.9 MU |
| 2 | 301 5785 | 1 | Senkschraube | Countersunk bolt | M12x33-12.9-MU-10 |
| 3 | 301 5786 | 1 | Senkschraube | Countersunk bolt | M12x55x20-12.9-MU |
| 4 | 301 5787 | 1 | Senkschraube | Countersunk bolt | M12x65x20-12.9-MU |
| 5 | 305 9885 | 3 | Federring | Spring ring | 12 DIN127 |
| 6 | 337 4392 | 1 | Scharspitze aufgepanzert | Point | S12P 120x12x230 |
| 7 | 337 4395 | 1 | Leitblech | Guideboard | LB1 100x8x305 |
| 8 | 337 4424 | 1 | Flügelschar | Flügelschar | FL37P GEK RE 11x130x381 |
| 9 | 337 4425 | 1 | Flügelschar | Flügelschar | FL37P GEK LI 11x130x381 |
| 10 | 465 3680 | 1 | Halm | Stalk | 70x22x875 |
| 11 | 467 9105 | 1 | Scharfuß | Foot | 8-S/FL |

**RE 480 S12PK/FL37P-G 70x22 D24** **665 3790**

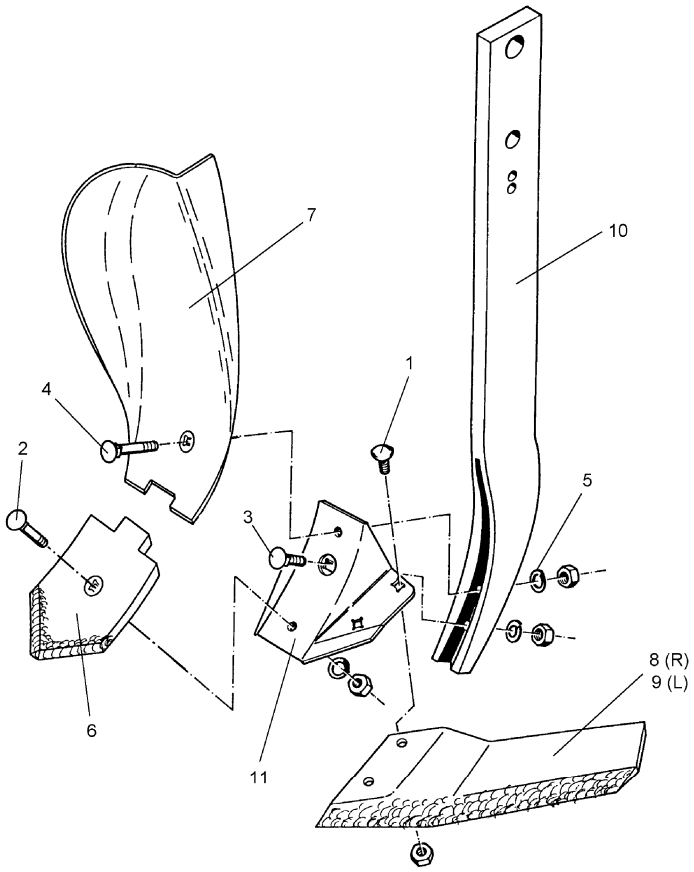


03.04

| Pos. | Art.-Nr. | Stk. | Artikeltext / Description | | Abmessung |
|---|---|---|---|---|---|
| 1 | 301 1805 | 4 | Flachrundschraube mit Mutter | Bolt, cup square head | M12x30-10.9 MU |
| 2 | 301 5785 | 1 | Senkschraube | Countersunk bolt | M12x33-12.9-MU-10 |
| 3 | 301 5786 | 1 | Senkschraube | Countersunk bolt | M12x55x20-12.9-MU |
| 4 | 301 5787 | 1 | Senkschraube | Countersunk bolt | M12x65x20-12.9-MU |
| 5 | 305 9885 | 3 | Federring | Spring ring | 12 DIN127 |
| 6 | 337 4391 | 1 | Scharspitze zum Smaragd | Point | S12PK 120x12x200 |
| 7 | 337 4398 | 1 | Randleitblech | Guideboard, outer | LBR2 RE |
| 8 | 337 4424 | 1 | Flügelschar | Flügelschar | FL37P GEK RE 11x130x381 |
| 9 | 337 4425 | 1 | Flügelschar | Flügelschar | FL37P GEK LI 11x130x381 |
| 10 | 465 3680 | 1 | Halm | Stalk | 70x22x875 |
| 11 | 467 9105 | 1 | Scharfuß | Foot | 8-S/FL |

**LI 480 S12PK/FL37P-G 70x22 D24** **665 3791**

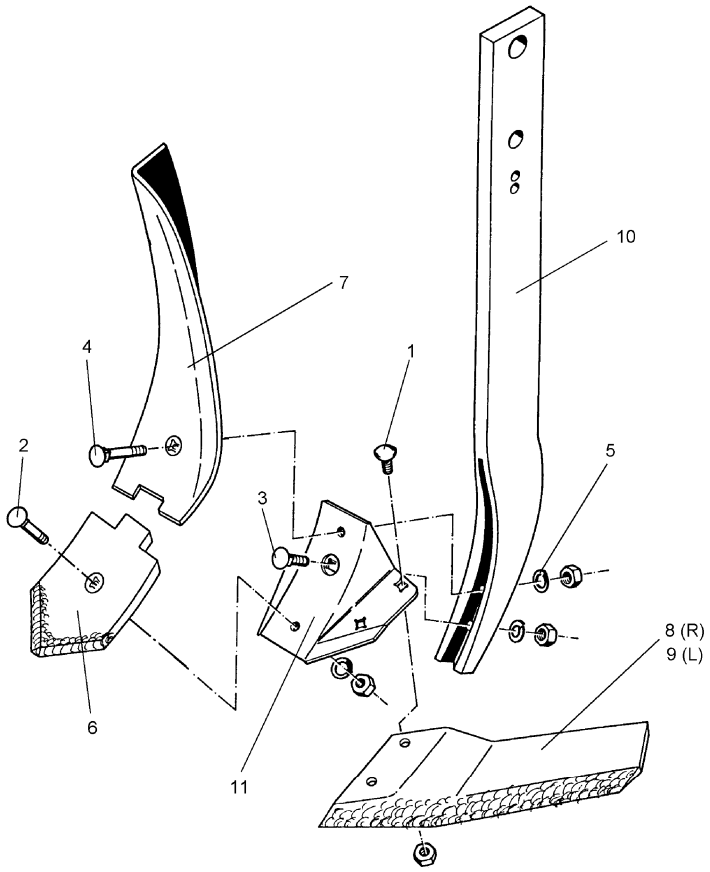


03.04

| Pos. | Art.-Nr. | Stk. | Artikeltext / Description | | Abmessung |
|---|---|---|---|---|---|
| 1 | 301 1805 | 4 | Flachrundschraube mit Mutter | Bolt, cup square head | M12x30-10.9 MU |
| 2 | 301 5785 | 1 | Senkschraube | Countersunk bolt | M12x33-12.9-MU-10 |
| 3 | 301 5786 | 1 | Senkschraube | Countersunk bolt | M12x55x20-12.9-MU |
| 4 | 301 5787 | 1 | Senkschraube | Countersunk bolt | M12x65x20-12.9-MU |
| 5 | 305 9885 | 3 | Federring | Spring ring | 12 DIN127 |
| 6 | 337 4391 | 1 | Scharspitze zum Smaragd | Point | S12PK 120x12x200 |
| 7 | 337 4399 | 1 | Randleitblech | Guideboard, outer | LBR2 LI |
| 8 | 337 4424 | 1 | Flügelschar | Flügelschar | FL37P GEK RE 11x130x381 |
| 9 | 337 4425 | 1 | Flügelschar | Flügelschar | FL37P GEK LI 11x130x381 |
| 10 | 465 3680 | 1 | Halm | Stalk | 70x22x875 |
| 11 | 467 9105 | 1 | Scharfuß | Foot | 8-S/FL |

**MI 480 S12PK/FL37P-G 70x22 D24** **665 3792**

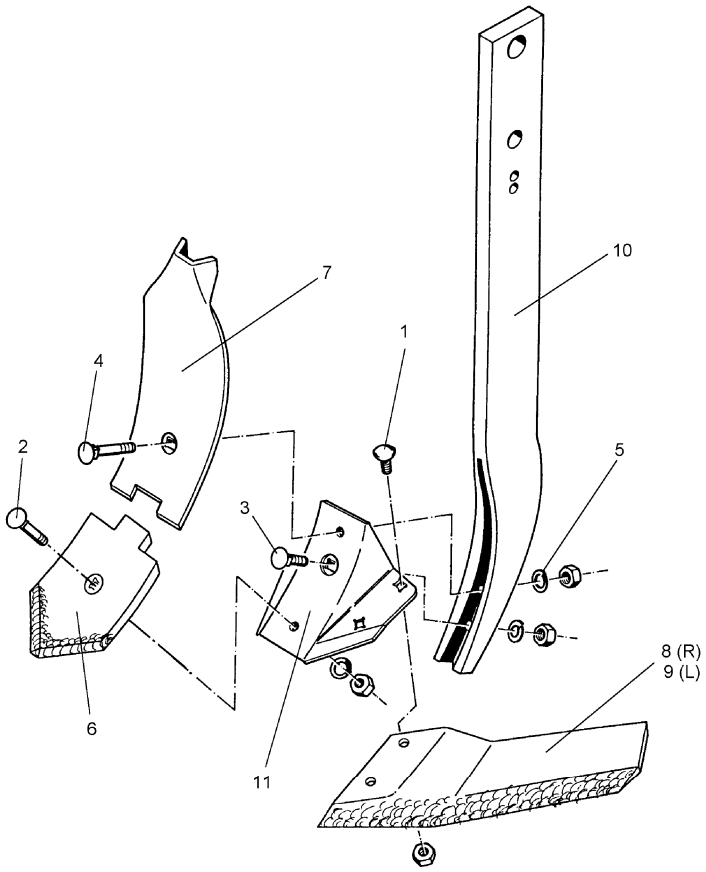


03.04

| Pos. | Art.-Nr. | Stk. | Artikeltext / Description | | Abmessung |
|---|---|---|---|---|---|
| 1 | 301 1805 | 4 | Flachrundschraube mit Mutter | Bolt, cup square head | M12x30-10.9 MU |
| 2 | 301 5785 | 1 | Senkschraube | Countersunk bolt | M12x33-12.9-MU-10 |
| 3 | 301 5786 | 1 | Senkschraube | Countersunk bolt | M12x55x20-12.9-MU |
| 4 | 301 5787 | 1 | Senkschraube | Countersunk bolt | M12x65x20-12.9-MU |
| 5 | 305 9885 | 3 | Federring | Spring ring | 12 DIN127 |
| 6 | 337 4391 | 1 | Scharspitze zum Smaragd | Point | S12PK 120x12x200 |
| 7 | 337 4395 | 1 | Leitblech | Guideboard | LB1 100x8x305 |
| 8 | 337 4424 | 1 | Flügelschar | Flügelschar | FL37P GEK RE 11x130x381 |
| 9 | 337 4425 | 1 | Flügelschar | Flügelschar | FL37P GEK LI 11x130x381 |
| 10 | 465 3680 | 1 | Halm | Stalk | 70x22x875 |
| 11 | 467 9105 | 1 | Scharfuß | Foot | 8-S/FL |

**RE 480BR S12D 70x22 D16x795** **665 3900**

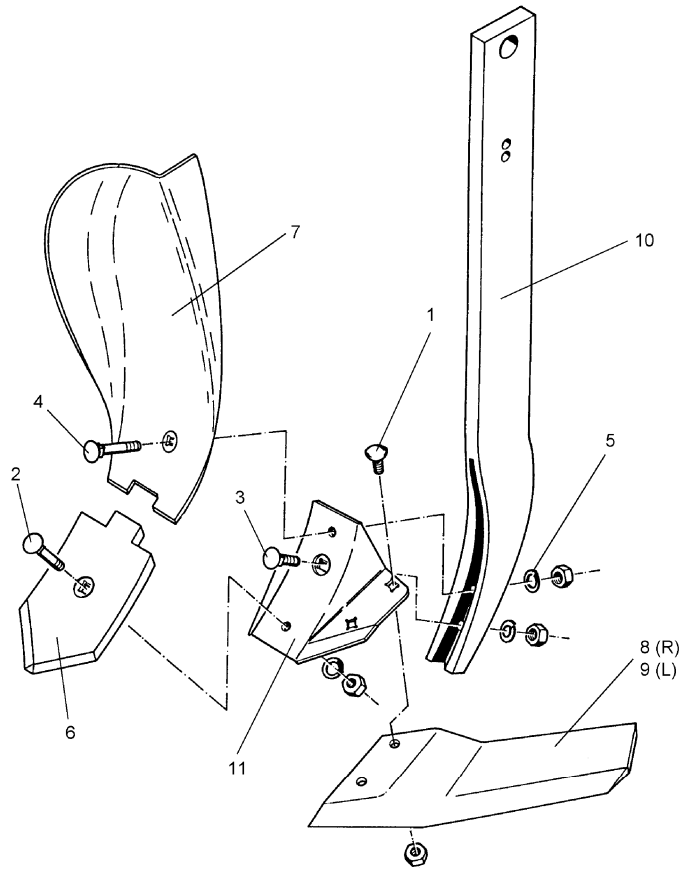


03.04

| Pos. | Art.-Nr. | Stk. | Artikeltext / Description | | Abmessung |
|---|---|---|---|---|---|
| 1 | 301 1805 | 4 | Flachrundschraube mit Mutter | Bolt, cup square head | M12x30-10.9 MU |
| 2 | 301 5785 | 1 | Senkschraube | Countersunk bolt | M12x33-12.9-MU-10 |
| 3 | 301 5786 | 1 | Senkschraube | Countersunk bolt | M12x55x20-12.9-MU |
| 4 | 301 5787 | 1 | Senkschraube | Countersunk bolt | M12x65x20-12.9-MU |
| 5 | 305 9885 | 3 | Federring | Spring ring | 12 DIN127 |
| 6 | 337 4388 | 1 | Scharspitze zum Smaragd | Point | S12D 120x10x230 |
| 7 | 337 4398 | 1 | Randleitblech | Guideboard, outer | LBR2 RE |
| 8 | 337 4420 | 1 | Flügelschar | Flügelschar | FL37D GEK RE 11x130x381 |
| 9 | 337 4421 | 1 | Flügelschar | Flügelschar | FL37D GEK LI 11x130x381 |
| 10 | 465 3681 | 1 | Halm | Stalk | 70x22x795-D16 (Ü) |
| 11 | 467 9105 | 1 | Scharfuß | Foot | 8-S/FL |

**LI 480BR S12D 70x22 D16x795** **665 3901**

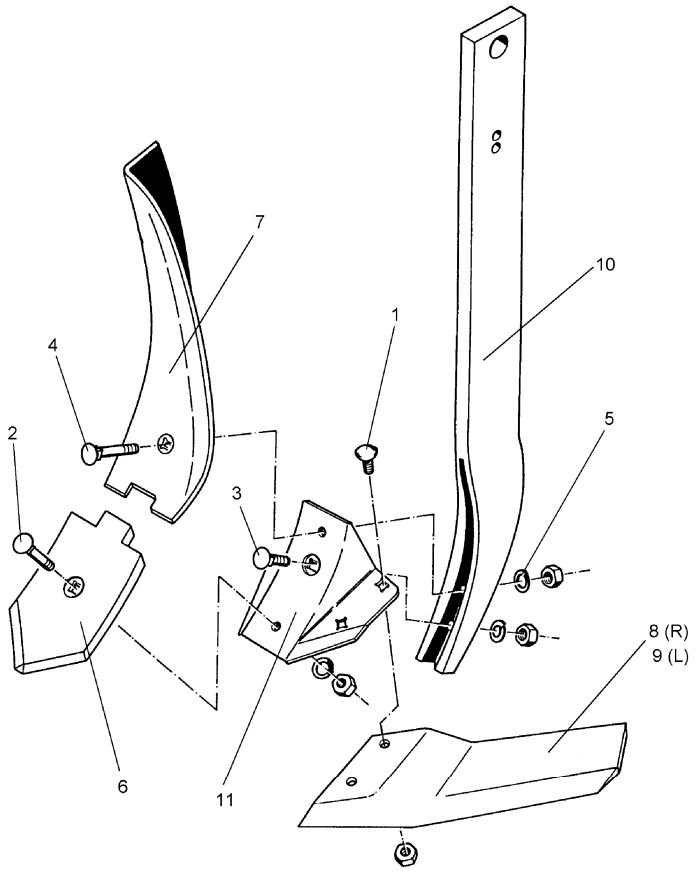


03.04

| Pos. | Art.-Nr. | Stk. | Artikeltext / Description | | Abmessung |
|---|---|---|---|---|---|
| 1 | 301 1805 | 4 | Flachrundschraube mit Mutter | Bolt, cup square head | M12x30-10.9 MU |
| 2 | 301 5785 | 1 | Senkschraube | Countersunk bolt | M12x33-12.9-MU-10 |
| 3 | 301 5786 | 1 | Senkschraube | Countersunk bolt | M12x55x20-12.9-MU |
| 4 | 301 5787 | 1 | Senkschraube | Countersunk bolt | M12x65x20-12.9-MU |
| 5 | 305 9885 | 3 | Federring | Spring ring | 12 DIN127 |
| 6 | 337 4388 | 1 | Scharspitze zum Smaragd | Point | S12D 120x10x230 |
| 7 | 337 4399 | 1 | Randleitblech | Guideboard, outer | LBR2 LI |
| 8 | 337 4420 | 1 | Flügelschar | Flügelschar | FL37D GEK RE 11x130x381 |
| 9 | 337 4421 | 1 | Flügelschar | Flügelschar | FL37D GEK LI 11x130x381 |
| 10 | 465 3681 | 1 | Halm | Stalk | 70x22x795-D16 (Ü) |
| 11 | 467 9105 | 1 | Scharfuß | Foot | 8-S/FL |

**MI 480BR S12D 70x22 D16x795** **665 3902**

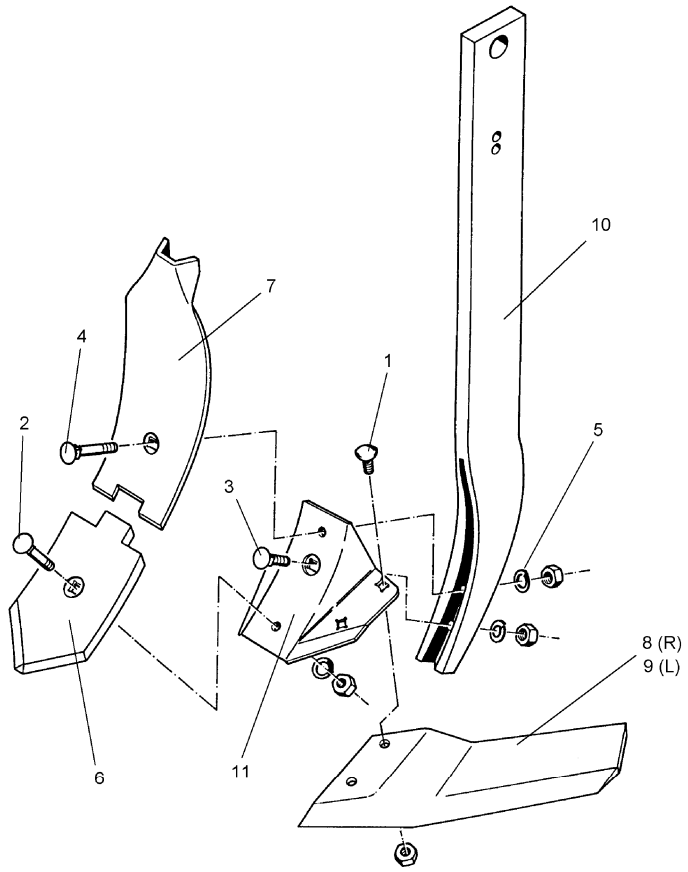


03.04

| Pos. | Art.-Nr. | Stk. | Artikeltext / Description | | Abmessung |
|---|---|---|---|---|---|
| 1 | 301 1805 | 4 | Flachrundschraube mit Mutter | Bolt, cup square head | M12x30-10.9 MU |
| 2 | 301 5785 | 1 | Senkschraube | Countersunk bolt | M12x33-12.9-MU-10 |
| 3 | 301 5786 | 1 | Senkschraube | Countersunk bolt | M12x55x20-12.9-MU |
| 4 | 301 5787 | 1 | Senkschraube | Countersunk bolt | M12x65x20-12.9-MU |
| 5 | 305 9885 | 3 | Federring | Spring ring | 12 DIN127 |
| 6 | 337 4388 | 1 | Scharspitze zum Smaragd | Point | S12D 120x10x230 |
| 7 | 337 4395 | 1 | Leitblech | Guideboard | LB1 100x8x305 |
| 8 | 337 4420 | 1 | Flügelschar | Flügelschar | FL37D GEK RE 11x130x381 |
| 9 | 337 4421 | 1 | Flügelschar | Flügelschar | FL37D GEK LI 11x130x381 |
| 10 | 465 3681 | 1 | Halm | Stalk | 70x22x795-D16 (Ü) |
| 11 | 467 9105 | 1 | Scharfuß | Foot | 8-S/FL |

**RE 480 S12P/FL37P-G 70x22 D16** **665 3908**

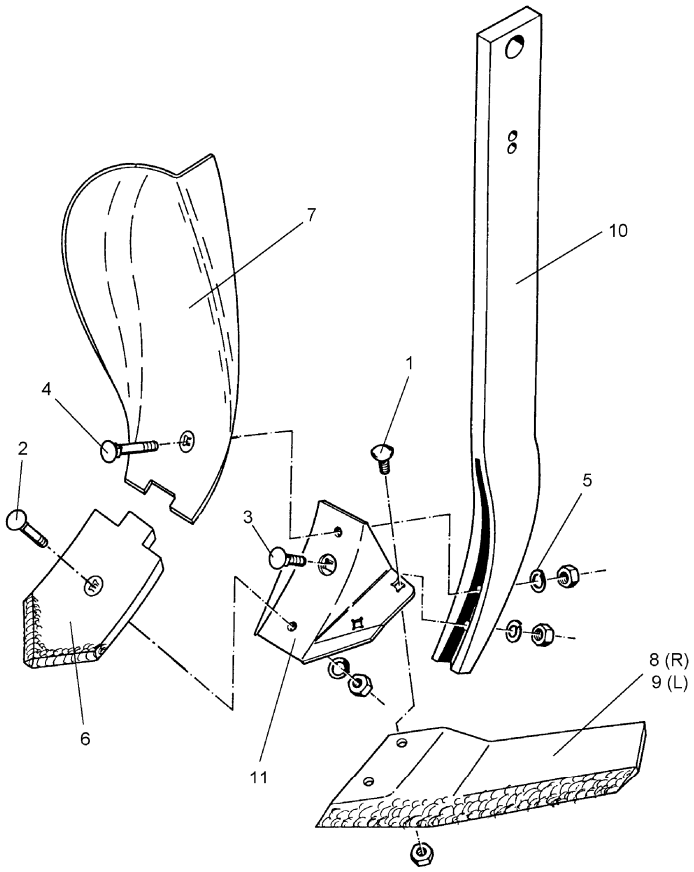


03.04

| Pos. | Art.-Nr. | Stk. | Artikeltext / Description | | Abmessung |
|---|---|---|---|---|---|
| 1 | 301 1805 | 4 | Flachrundschraube mit Mutter | Bolt, cup square head | M12x30-10.9 MU |
| 2 | 301 5785 | 1 | Senkschraube | Countersunk bolt | M12x33-12.9-MU-10 |
| 3 | 301 5786 | 1 | Senkschraube | Countersunk bolt | M12x55x20-12.9-MU |
| 4 | 301 5787 | 1 | Senkschraube | Countersunk bolt | M12x65x20-12.9-MU |
| 5 | 305 9885 | 3 | Federring | Spring ring | 12 DIN127 |
| 6 | 337 4392 | 1 | Scharspitze aufgepanzert | Point | S12P 120x12x230 |
| 7 | 337 4398 | 1 | Randleitblech | Guideboard, outer | LBR2 RE |
| 8 | 337 4424 | 1 | Flügelschar | Flügelschar | FL37P GEK RE 11x130x381 |
| 9 | 337 4425 | 1 | Flügelschar | Flügelschar | FL37P GEK LI 11x130x381 |
| 10 | 465 3681 | 1 | Halm | Stalk | 70x22x795-D16 (Ü) |
| 11 | 467 9105 | 1 | Scharfuß | Foot | 8-S/FL |

**LI 480 S12P/FL37P-G 70x22 D16** **665 3909**

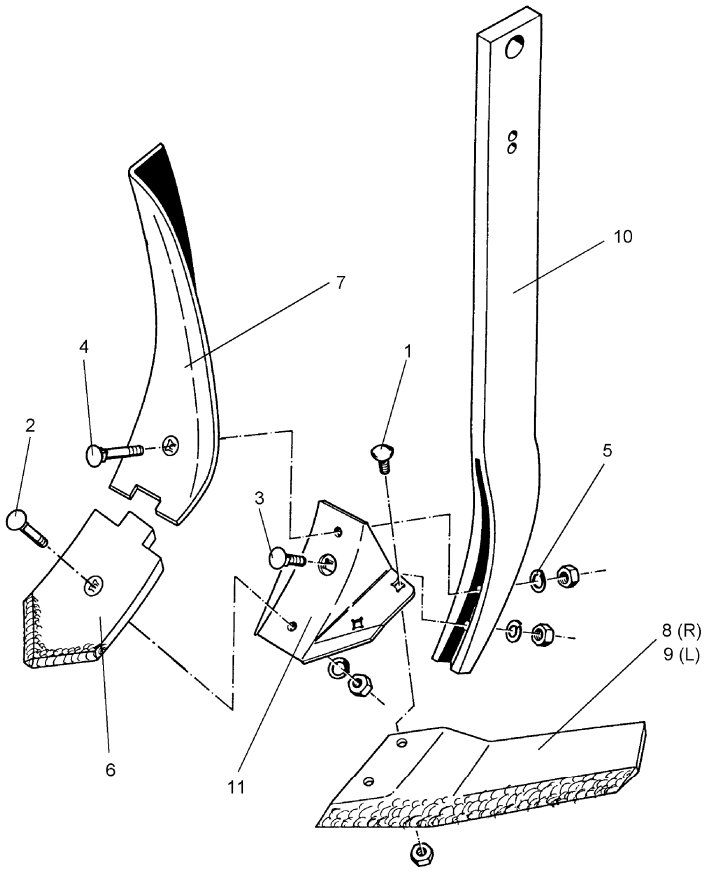


03.04

| Pos. | Art.-Nr. | Stk. | Artikeltext / Description | | Abmessung |
|---|---|---|---|---|---|
| 1 | 301 1805 | 4 | Flachrundschraube mit Mutter | Bolt, cup square head | M12x30-10.9 MU |
| 2 | 301 5785 | 1 | Senkschraube | Countersunk bolt | M12x33-12.9-MU-10 |
| 3 | 301 5786 | 1 | Senkschraube | Countersunk bolt | M12x55x20-12.9-MU |
| 4 | 301 5787 | 1 | Senkschraube | Countersunk bolt | M12x65x20-12.9-MU |
| 5 | 305 9885 | 3 | Federring | Spring ring | 12 DIN127 |
| 6 | 337 4392 | 1 | Scharspitze aufgepanzert | Point | S12P 120x12x230 |
| 7 | 337 4399 | 1 | Randleitblech | Guideboard, outer | LBR2 LI |
| 8 | 337 4424 | 1 | Flügelschar | Flügelschar | FL37P GEK RE 11x130x381 |
| 9 | 337 4425 | 1 | Flügelschar | Flügelschar | FL37P GEK LI 11x130x381 |
| 10 | 465 3681 | 1 | Halm | Stalk | 70x22x795-D16 (Ü) |
| 11 | 467 9105 | 1 | Scharfuß | Foot | 8-S/FL |

**MI 480 S12P/FL37P-G 70x22 D16** **665 3910**

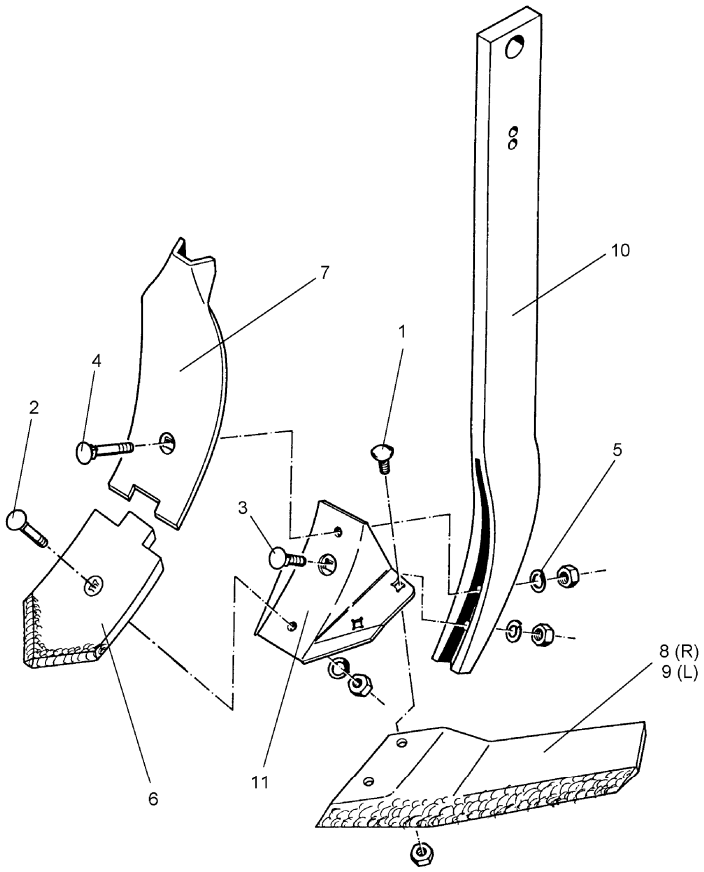


03.04

| Pos. | Art.-Nr. | Stk. | Artikeltext / Description | | Abmessung |
|---|---|---|---|---|---|
| 1 | 301 1805 | 4 | Flachrundschraube mit Mutter | Bolt, cup square head | M12x30-10.9 MU |
| 2 | 301 5785 | 1 | Senkschraube | Countersunk bolt | M12x33-12.9-MU-10 |
| 3 | 301 5786 | 1 | Senkschraube | Countersunk bolt | M12x55x20-12.9-MU |
| 4 | 301 5787 | 1 | Senkschraube | Countersunk bolt | M12x65x20-12.9-MU |
| 5 | 305 9885 | 3 | Federring | Spring ring | 12 DIN127 |
| 6 | 337 4392 | 1 | Scharspitze aufgepanzert | Point | S12P 120x12x230 |
| 7 | 337 4395 | 1 | Leitblech | Guideboard | LB1 100x8x305 |
| 8 | 337 4424 | 1 | Flügelschar | Flügelschar | FL37P GEK RE 11x130x381 |
| 9 | 337 4425 | 1 | Flügelschar | Flügelschar | FL37P GEK LI 11x130x381 |
| 10 | 465 3681 | 1 | Halm | Stalk | 70x22x795-D16 (Ü) |
| 11 | 467 9105 | 1 | Scharfuß | Foot | 8-S/FL |

**RE 480 S12PK/FL37P-G 70x22 D16** **665 3920**

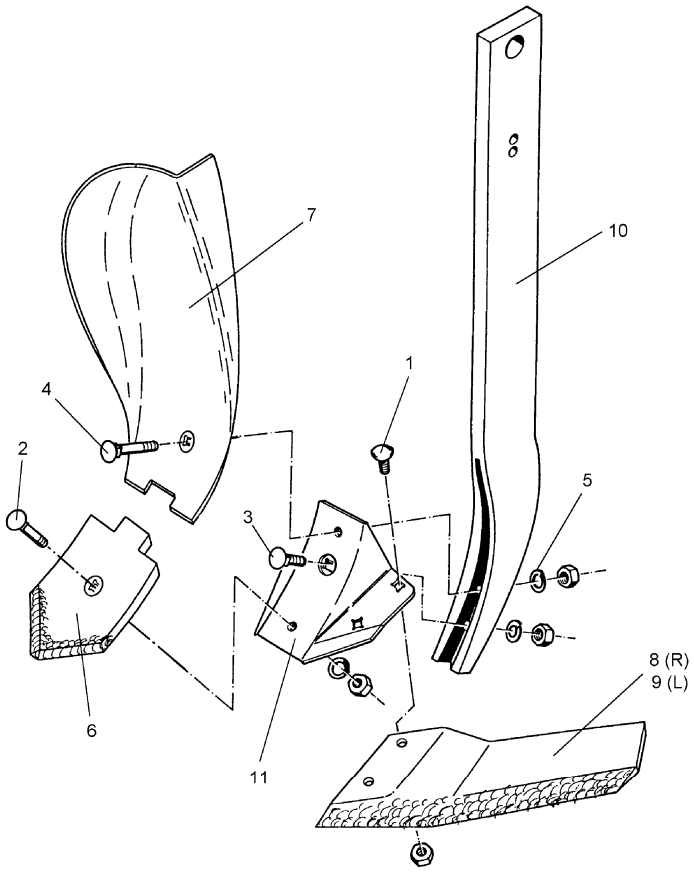


03.04

| Pos. | Art.-Nr. | Stk. | Artikeltext / Description | | Abmessung |
|---|---|---|---|---|---|
| 1 | 301 1805 | 4 | Flachrundschraube mit Mutter | Bolt, cup square head | M12x30-10.9 MU |
| 2 | 301 5785 | 1 | Senkschraube | Countersunk bolt | M12x33-12.9-MU-10 |
| 3 | 301 5786 | 1 | Senkschraube | Countersunk bolt | M12x55x20-12.9-MU |
| 4 | 301 5787 | 1 | Senkschraube | Countersunk bolt | M12x65x20-12.9-MU |
| 5 | 305 9885 | 3 | Federring | Spring ring | 12 DIN127 |
| 6 | 337 4391 | 1 | Scharspitze zum Smaragd | Point | S12PK 120x12x200 |
| 7 | 337 4398 | 1 | Randleitblech | Guideboard, outer | LBR2 RE |
| 8 | 337 4424 | 1 | Flügelschar | Flügelschar | FL37P GEK RE 11x130x381 |
| 9 | 337 4425 | 1 | Flügelschar | Flügelschar | FL37P GEK LI 11x130x381 |
| 10 | 465 3681 | 1 | Halm | Stalk | 70x22x795-D16 (Ü) |
| 11 | 467 9105 | 1 | Scharfuß | Foot | 8-S/FL |

## LI 480 S12PK/FL37P-G 70x22 D16

**665 3921**

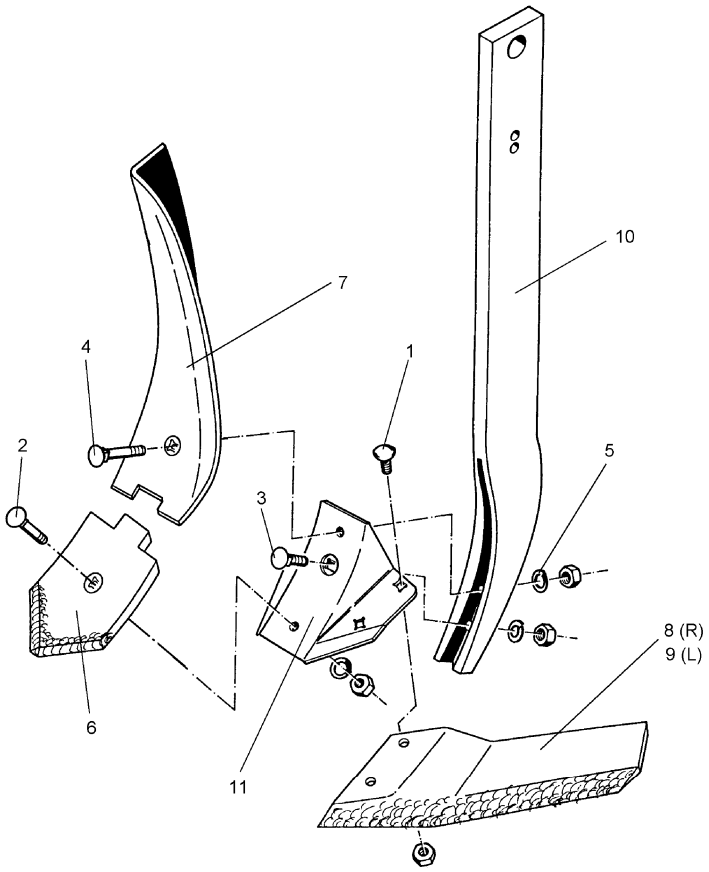


03.04

| Pos. | Art.-Nr. | Stk. | Artikeltext / Description | | Abmessung |
|---|---|---|---|---|---|
| 1 | 301 1805 | 4 | Flachrundschraube mit Mutter | Bolt, cup square head | M12x30-10.9 MU |
| 2 | 301 5785 | 1 | Senkschraube | Countersunk bolt | M12x33-12.9-MU-10 |
| 3 | 301 5786 | 1 | Senkschraube | Countersunk bolt | M12x55x20-12.9-MU |
| 4 | 301 5787 | 1 | Senkschraube | Countersunk bolt | M12x65x20-12.9-MU |
| 5 | 305 9885 | 3 | Federring | Spring ring | 12 DIN127 |
| 6 | 337 4391 | 1 | Scharspitze zum Smaragd | Point | S12PK 120x12x200 |
| 7 | 337 4399 | 1 | Randleitblech | Guideboard, outer | LBR2 LI |
| 8 | 337 4424 | 1 | Flügelschar | Flügelschar | FL37P GEK RE 11x130x381 |
| 9 | 337 4425 | 1 | Flügelschar | Flügelschar | FL37P GEK LI 11x130x381 |
| 10 | 465 3681 | 1 | Halm | Stalk | 70x22x795-D16 (Ü) |
| 11 | 467 9105 | 1 | Scharfuß | Foot | 8-S/FL |

**MI 480 S12PK/FL37P-G 70x22 D16** **665 3922**

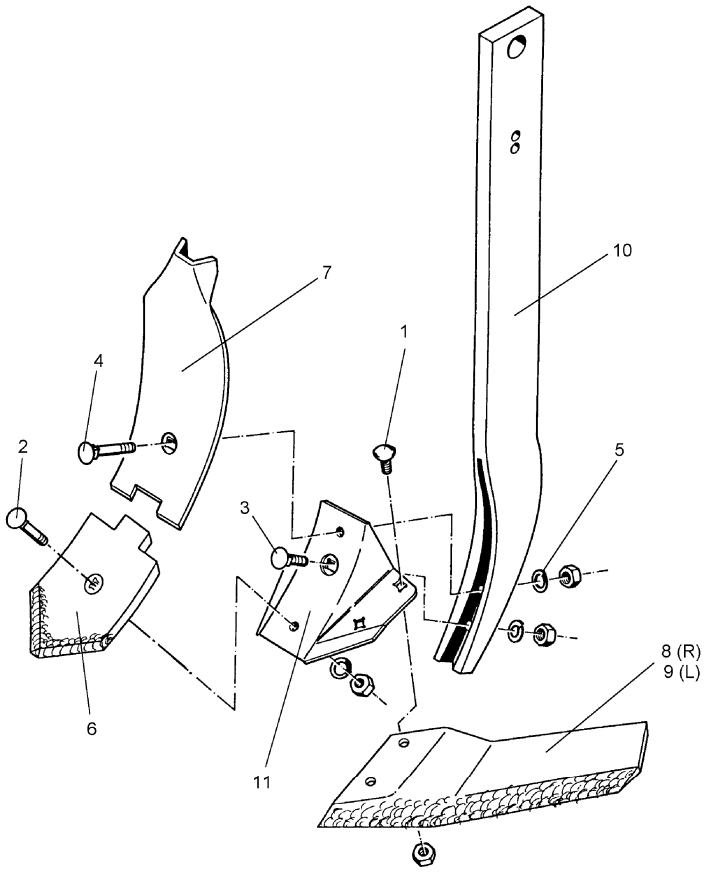


03.04

| Pos. | Art.-Nr. | Stk. | Artikeltext / Description | | Abmessung |
|---|---|---|---|---|---|
| 1 | 301 1805 | 4 | Flachrundschraube mit Mutter | Bolt, cup square head | M12x30-10.9 MU |
| 2 | 301 5785 | 1 | Senkschraube | Countersunk bolt | M12x33-12.9-MU-10 |
| 3 | 301 5786 | 1 | Senkschraube | Countersunk bolt | M12x55x20-12.9-MU |
| 4 | 301 5787 | 1 | Senkschraube | Countersunk bolt | M12x65x20-12.9-MU |
| 5 | 305 9885 | 3 | Federring | Spring ring | 12 DIN127 |
| 6 | 337 4391 | 1 | Scharspitze zum Smaragd | Point | S12PK 120x12x200 |
| 7 | 337 4395 | 1 | Leitblech | Guideboard | LB1 100x8x305 |
| 8 | 337 4424 | 1 | Flügelschar | Flügelschar | FL37P GEK RE 11x130x381 |
| 9 | 337 4425 | 1 | Flügelschar | Flügelschar | FL37P GEK LI 11x130x381 |
| 10 | 465 3681 | 1 | Halm | Stalk | 70x22x795-D16 (Ü) |
| 11 | 467 9105 | 1 | Scharfuß | Foot | 8-S/FL |

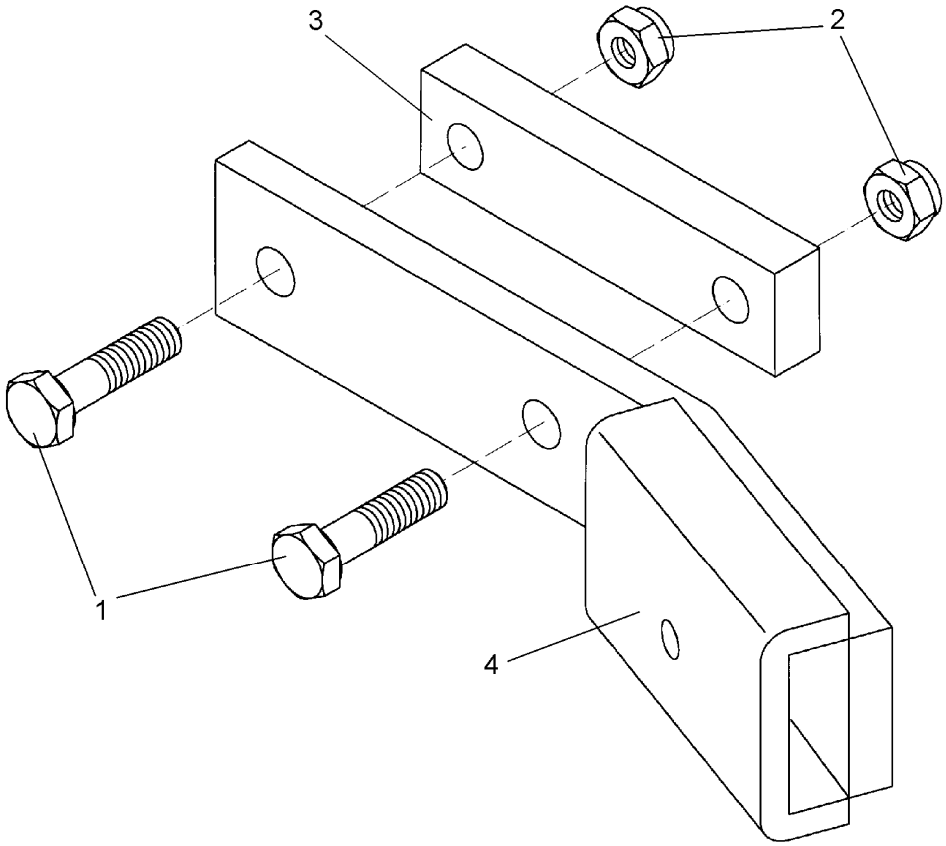


03.04

| Pos. | Art.-Nr. | Stk. | Artikeltext / Description | | Abmessung |
|---|---|---|---|---|---|
| 1 | 301 3903 | 2 | Sechskantschraube DIN931-A | Bolt | M16x75-8.8 |
| 2 | 303 0935 | 2 | Sicherungsmutter | Selflocking nut | DIN985-NM16-8 Zn |
| 3 | 459 1098 | 1 | Brücke | Clamp plate | 40x20x160 1x120-D16,5 |
| 4 | 470 1639 | 1 | Halter | Holder | 60x15 20° |

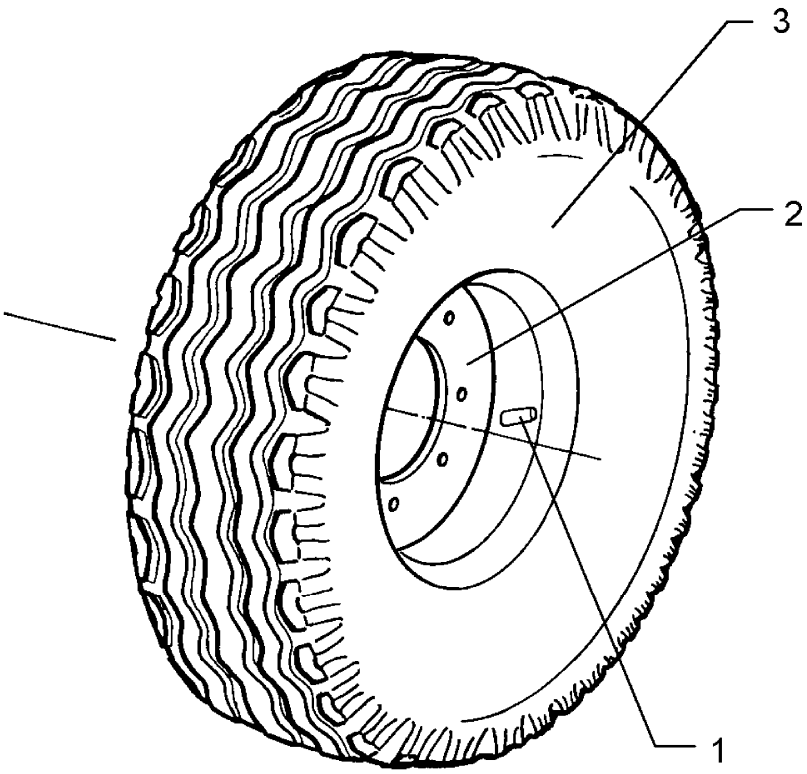


03.04

| Pos. | Art.-Nr. | Stk. | Artikeltext / Description | | Abmessung |
|---|---|---|---|---|---|
| 1 | 357 3422 | 1 | Schlauch | Tube | 10.0/80-12 TR15 |
| 2 | 357 7069 | 1 | Felge | Wheel centre | 7.00x12ET-25 5/94/140 |
| 3 | 357 8856 | 1 | Reifen | Tyre | 10.0/80-12 8 PR AW |

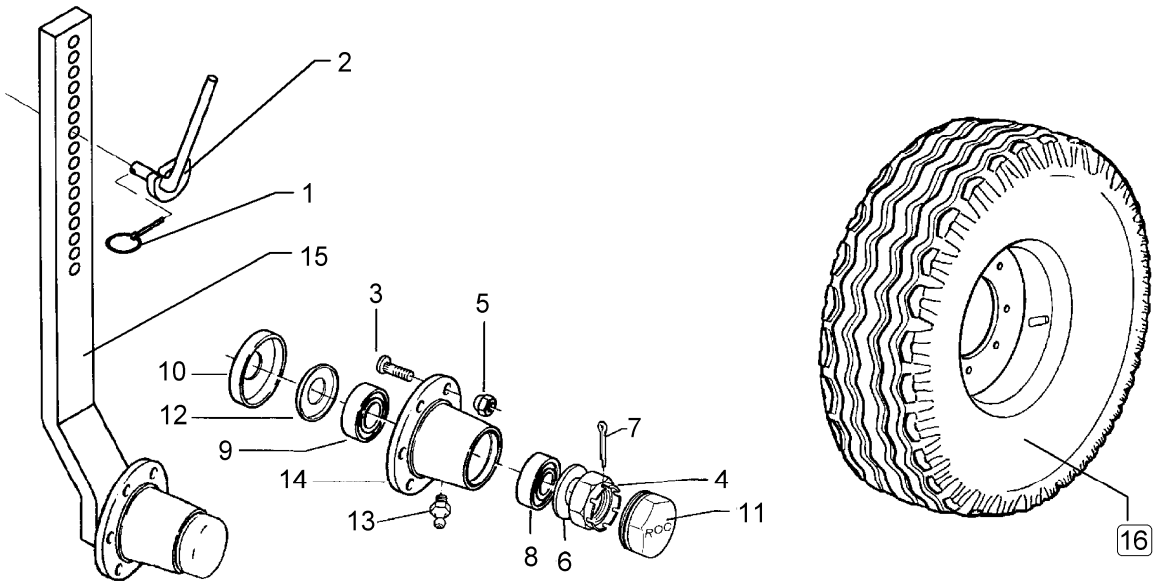


03.04

| Pos. | Art.-Nr. | Stk. | Artikeltext / Description | | Abmessung |
|---|---|---|---|---|---|
| 1 | 311 9565 | 1 | Klappstift | Securing pin | 4,5mm |
| 2 | 321 6963 | 1 | Exzenterhebel | Eccentric lever | D16x230/69x14x50/33 |
| 3 | 301 6414 | 5 | Radschraube | Wheel bolt | M14x1,5x40-D17-Zn |
| 4 | 303 0139 | 1 | Kronenmutter | Castle nut | DIN937-M24x2 |
| 5 | 303 6413 | 5 | Radmutter | Wheel nut | M14x1,5 Zn |
| 6 | 305 6253 | 1 | Scheibe | Washer | B25 DIN125-St |
| 7 | 311 7617 | 1 | Splint | Peg | 4x40 DIN94-St Zn |
| 8 | 319 9116 | 1 | Kegelrollenlager | Bearing | 30206. |
| 9 | 319 9151 | 1 | Kegelrollenlager | Bearing | 30209. |
| 10 | 323 0413 | 1 | Hüllscheibe | Cover washer | D100/45x12 |
| 11 | 323 1321 | 1 | Schraubkappe | Cap | D63,5x40 |
| 12 | 323 1802 | 1 | Nilos-Ring | Nilos ring | 30209 AV |
| 13 | 323 6345 | 1 | Schmiernippel | Grease nipple | LAM 6 DIN71412 |
| 14 | 449 8892 | 1 | Nabe | Hub | 5/140/93 |
| 15 | 547 2520 | 1 | Radhalm mit Lagerung | Wheel stalk with bearing | 70x30x837 5/94/140 |
| 16 | 549 8849 | 1 | Rad 5/94/140 D14 | Wheel 5/94/140 D14 | 10.0/80-12 8PR ET-25 |

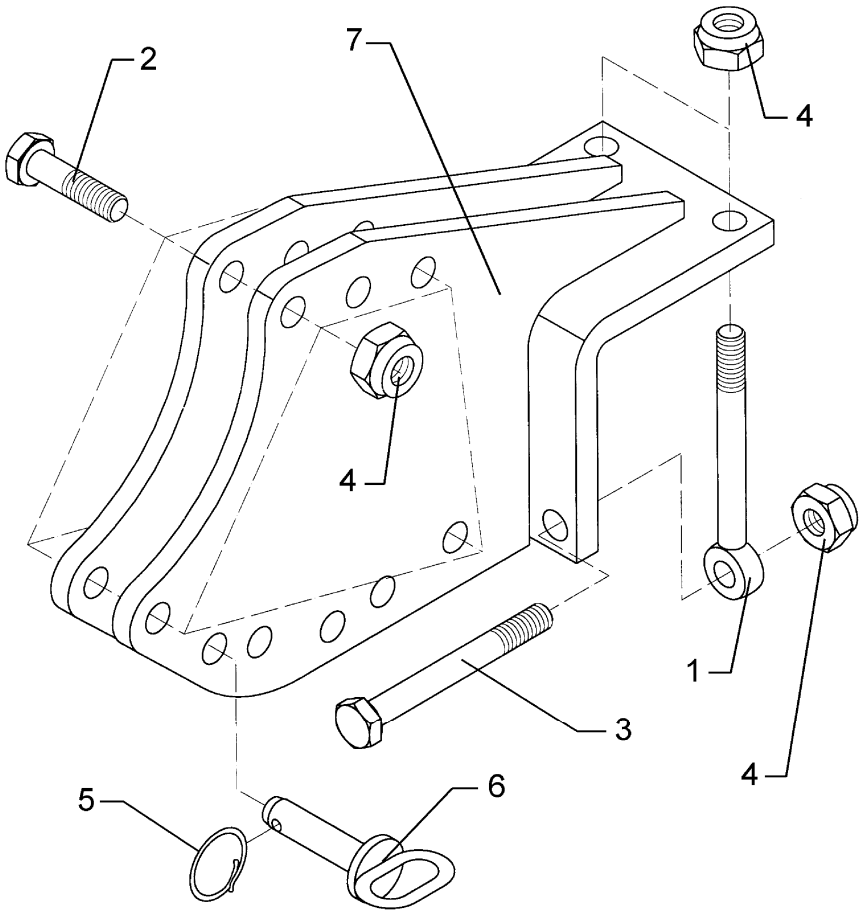


03.04

| Pos. | Art.-Nr. | Stk. | Artikeltext / Description | | Abmessung |
|---|---|---|---|---|---|
| 1 | 301 0860 | 2 | Augenschraube DIN444 | Eye bolt | BM16x150-8.8 D2=16,1 Zn |
| 2 | 301 3903 | 4 | Sechskantschraube DIN931-A | Bolt | M16x75-8.8 |
| 3 | 301 4085 | 2 | Sechskantschraube DIN931-A | Bolt | M16x150-8.8 Zn |
| 4 | 303 0935 | 8 | Sicherungsmutter | Selflocking nut | DIN985-NM16-8 Zn |
| 5 | 305 8551 | 1 | Federsicherung | Securing clip | 41x3 |
| 6 | 313 8143 | 1 | Bolzen mit Griff | Pin with grip | GB D16x77/90 |
| 7 | 447 7479 | 1 | Halmführung | Stalk guiding | 70x30 Gigant |

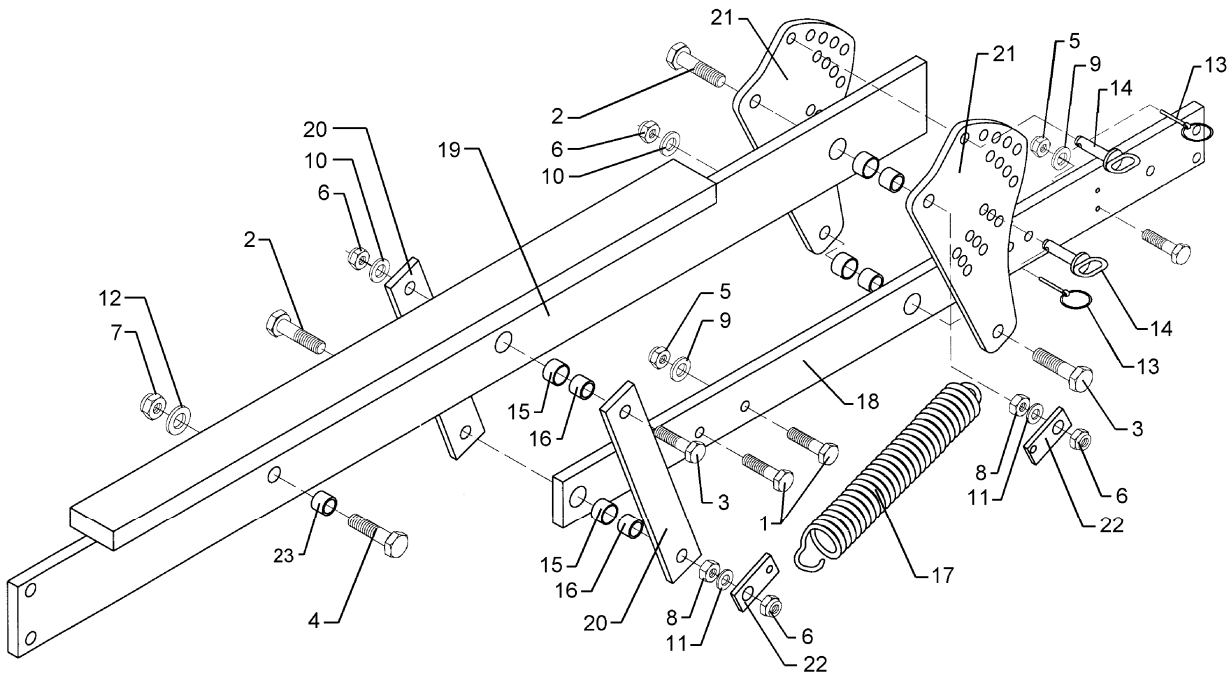


03.04

| Pos. | Art.-Nr. | Stk. | Artikeltext / Description | | Abmessung |
|---|---|---|---|---|---|
| 1 | 301 3870 | 2 | Sechskantschraube spz. | Bolt | M16x65-10.9 |
| 2 | 301 4407 | 2 | Sechskantschraube DIN931-A | Bolt | M20x100-8.8 |
| 3 | 301 4602 | 2 | Sechskantschraube spz. | Bolt | M20x75-8.8 |
| 4 | 301 5392 | 1 | Sechskantschraube spz. | Bolt | M24x85-8.8 |
| 5 | 303 0935 | 2 | Sicherungsmutter | Selflocking nut | DIN985-NM16-8 Zn |
| 6 | 303 0936 | 4 | Sicherungsmutter | Selflocking nut | DIN985-NM20-8 Zn |
| 7 | 303 0937 | 1 | Sicherungsmutter | Selflocking nut | DIN985-NM24-8 Zn |
| 8 | 303 0978 | 2 | Sechskantmutter | Nut | M20 DIN934-8 |
| 9 | 305 6155 | 2 | Scheibe | Washer | D30/17x6 St-37 |
| 10 | 305 6164 | 4 | Scheibe | Washer | D35/20,5x5 |
| 11 | 305 6245 | 2 | Scheibe | Washer | 25x38x8 DIN522 |
| 12 | 305 6274 | 1 | Scheibe | Washer | D50/25x8 |
| 13 | 311 9565 | 2 | Klappstift | Securing pin | 4,5mm |
| 14 | 313 8140 | 2 | Bolzen mit Griff | Pin with grip | GB D16x50,8/70 Zn |
| 15 | 317 3352 | 4 | Einspannbuchse mit Preßsitz | Expansion bush | EG28/32x20 |
| 16 | 317 6657 | 4 | Buchse | Bush | D20/28x22 |
| 17 | 329 8667 | 1 | Zugfeder | Spring | 8x55x500 |
| 18 | 417 8099 | 1 | Träger | Carrier | 100x20x1282 2xD32 11xD16 4xD7 |
| 19 | 417 8106 | 1 | Träger | Carrier | 120x20x2040-SM9/500 Ü |
| 20 | 417 8110 | 2 | Lenker | Link | 60x12x382 |
| 21 | 417 8111 | 2 | Verstellplatte | Adjuster plate | 12x406,5x209 |
| 22 | 459 4883 | 2 | Lasche | Lashing | 40x8x78 1xD21/11 |
| 23 | 317 3407 | 1 | Einspannbuchse | Expansion bush | EG24/32x20-DIN1498 |

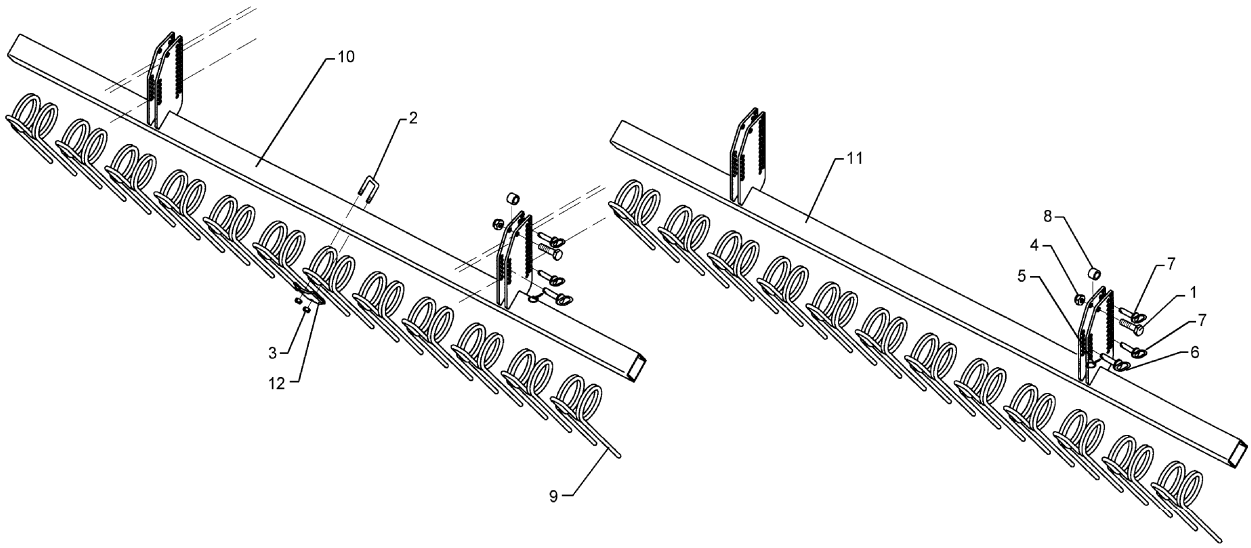


03.04

| Pos. | Art.-Nr. | Stk. | Artikeltext / Description | | Abmessung |
|---|---|---|---|---|---|
| 1 | 301 3837 | 4 | Sechskantschraube DIN931-A | Bolt | M16x60-8.8 Zn |
| 2 | 301 7785 | 24 | Bügelschraube | U-bolt | M10x80x110 |
| 3 | 303 0933 | 48 | Sicherungsmutter | Selflocking nut | DIN985-NM10-8 Zn |
| 4 | 303 0935 | 4 | Sicherungsmutter | Selflocking nut | DIN985-NM16-8 Zn |
| 5 | 311 9565 | 12 | Klappstift | Securing pin | 4,5mm |
| 6 | 313 1530 | 4 | Bolzen mit Griff | Pin with grip | GB D15x41,8/60 |
| 7 | 313 7807 | 8 | Bolzen mit Griff | Pin with grip | GB D12x57,5/71 |
| 8 | 317 6658 | 4 | Buchse | Bush | D16/22x22 |
| 9 | 353 8801 | 24 | Striegelzinken | Harrow tine | STD/12mm |
| 10 | 422 6384 | 1 | Tragrohr für Striegel | Frame | 80x80x4,5x2470-RE SM-9/500-K |
| 11 | 422 6385 | 1 | Tragrohr für Striegel | Frame | 80x80x4,5x2470-LI SM-9/500-K |
| 12 | 459 4560 | 24 | Klemmplatte | Clamping plate | 80x6x120 1x90-D11 |